FEAL

FEAL d.o.o za preradu aluminija-Široki Brijeg,Trnska cesta 146

grilja G45

GRILJA **G45**

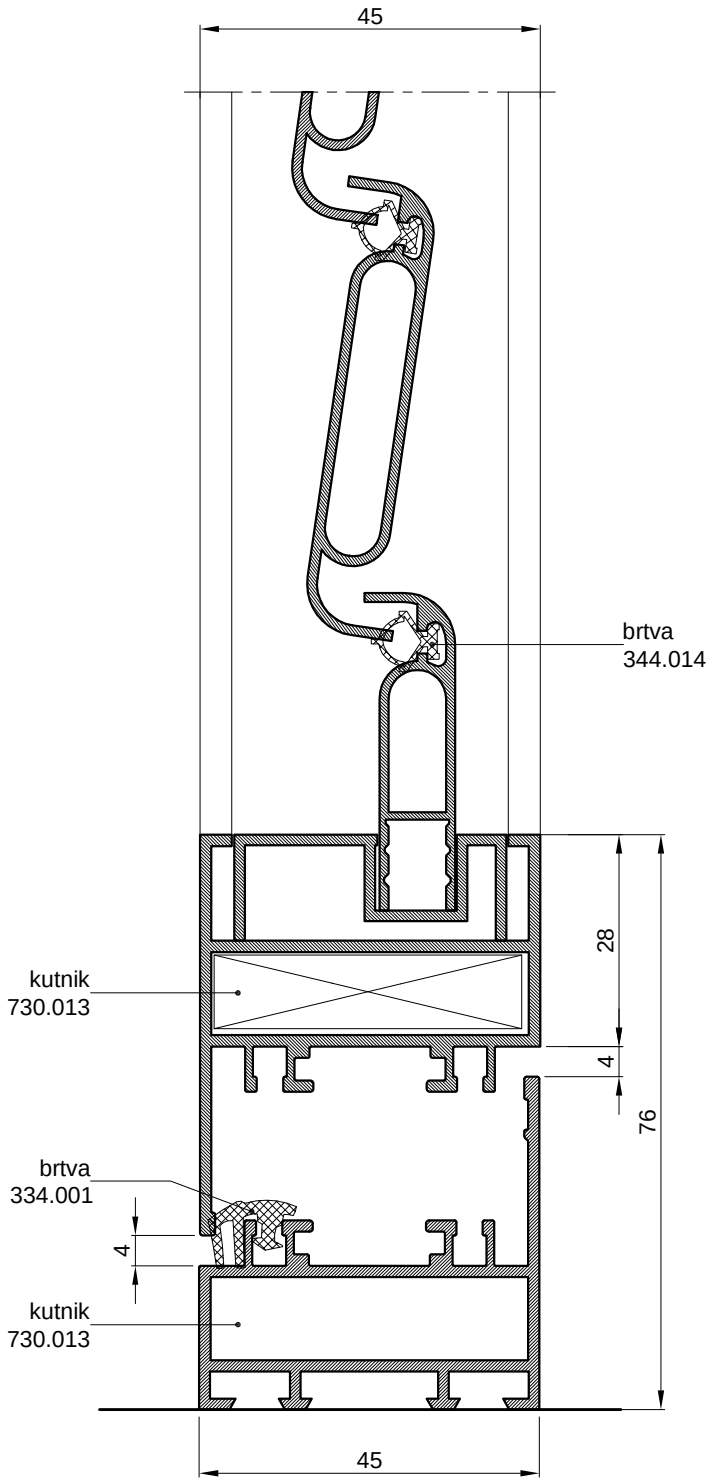
45
brtva
344.014
28
4
76
kutnik
730.013
brtva
334.001
4
kutnik
730.013
45

Oznaka	y x Izgled-presjek	Težina /kg/ml/	Opseg /mm/	Ix /cm^4/ Iy /cm^4/	Wx /cm^3/ Wy /cm^3/
P45-630	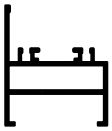	0.806	295		
P45-631		0.449	177		
P45-632	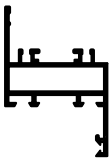	0.901	354		
P45-640	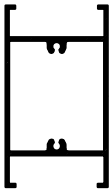	1.180	330		
P45-641		0.326	151		
P45-642		0.309	166		
P45-649		0.318	167		
NC-1459		0.161	48		

Oznaka	y x Izgled-presjek	Težina /kg/ml/	Opseg /mm/	Ix /cm^4/ Iy /cm^4/	Wx /cm^3/ Wy /cm^3/
D45-074		0.571	195		
D45-075		0.451	215		
D45-081		0.530	174		
F-0714		0.895	294		
F-0187		0.397	111		
F-0187/A		0.349	111		
F-0187/L		0.307	111		
P45-631/L		0.376	181		

Oznaka	y x Izgled-presjek	Težina /kg/ml/	Opseg /mm/	Ix /cm^4/ Iy /cm^4/	Wx /cm^3/ Wy /cm^3/
P45-641/L		0.256	151		
D45-074/L		0.485	195		
D45-075/L		0.383	214		
F-0863	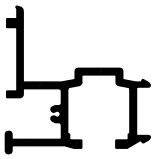	1.52	446		
F-0864	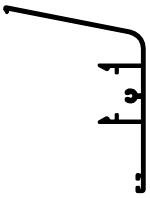	0.985	490		
F-0866		0.236	117		

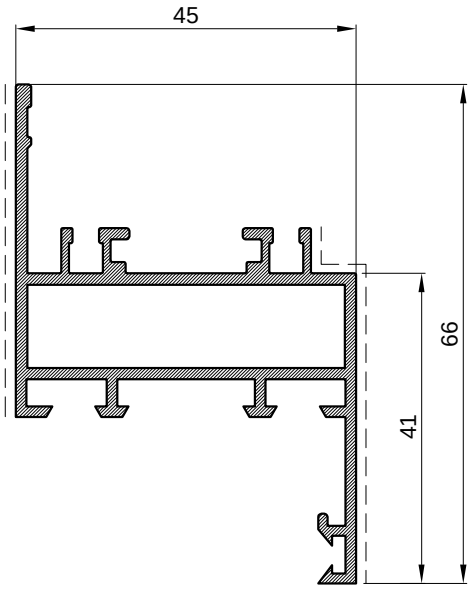

Profil rama		
Art.-Br.	**P45-632**	
Težina	kg/m	**0.901**
Opseg	mm	354
Momenti inercije	Iy (cm4)	9.39
	Wy (cm4)	4.16
Dužina isporuke	mm	6500

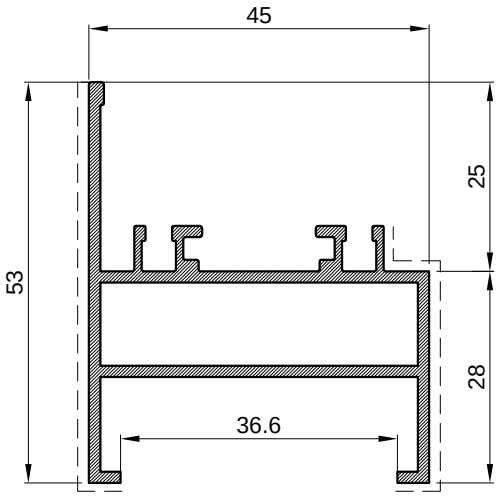

Profil krila		
Art.-Br.	**P45-630**	
Težina	kg/m	**0.806**
Opseg	mm	295
Momenti inercije	Iy (cm4)	8.36
	Wy (cm4)	3.3
Dužina isporuke	mm	6500

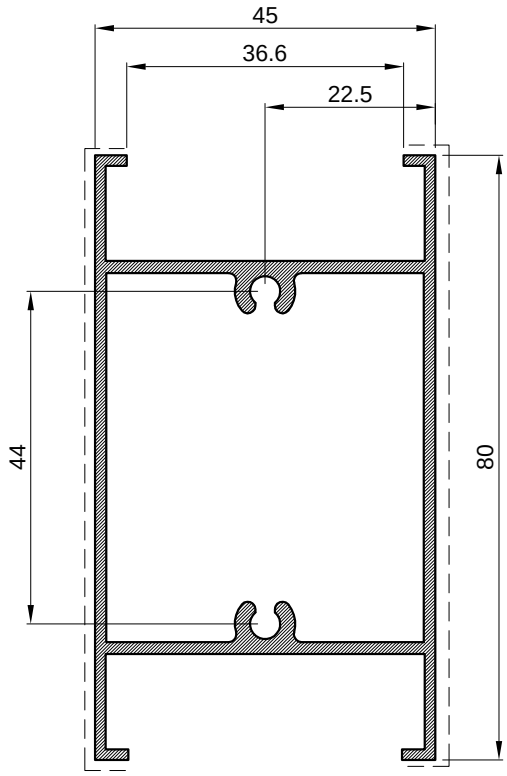

Profil prečke		
Art.-Br.	**P45-640**	
Težina	kg/m	**1.180**
Opseg	mm	330
Momenti inercije	Iy (cm4)	13.75
	Wy (cm4)	6.11
Dužina isporuke	mm	6500

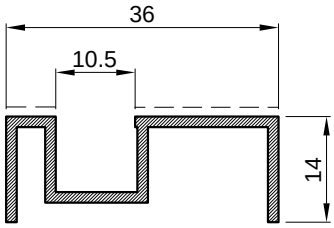

Uvodni profil		
Art.-Br.	**P45-642**	
Težina	kg/m	**0.309**
Opseg	mm	166
Dužina isporuke	mm	6500

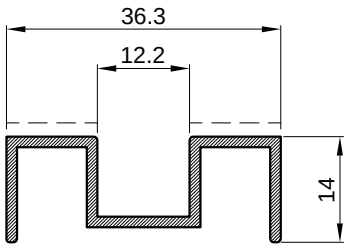

Uvodni profil		
Art.-Br.	**P45-649**	
Težina	kg/m	**0.318**
Opseg	mm	167
Dužina isporuke	mm	6500

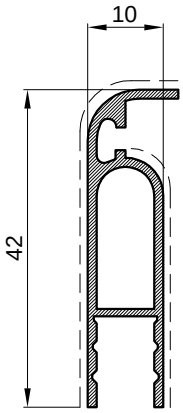

Početni profil ispune		
Art.-Br.	**P45-641**	
Težina	kg/m	**0.326**
Opseg	mm	151
Dužina isporuke	mm	6500

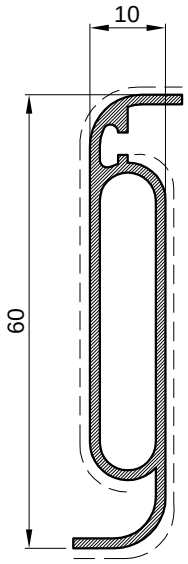

Profil ispune		
Art.-Br.	**P45-631**	
Težina	kg/m	**0.482**
Opseg	mm	176
Dužina isporuke	mm	6500

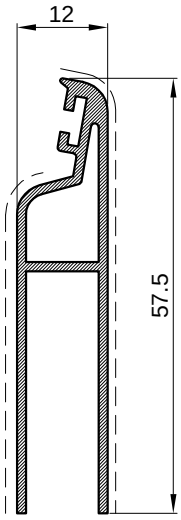

Početni profil ispune		
Art.-Br.	**D45-075**	
Težina	kg/m	**0.451**
Opseg	mm	215
Dužina isporuke	mm	6500

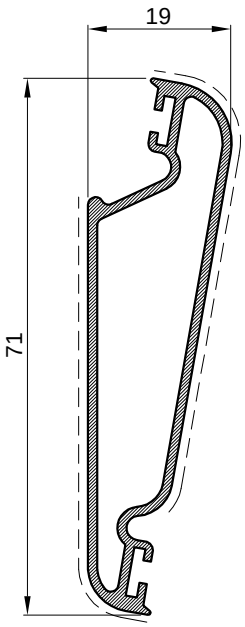

Profil ispune		
Art.-Br.	**D45-074**	
Težina	kg/m	**0.570**
Opseg	mm	195
Dužina isporuke	mm	6500

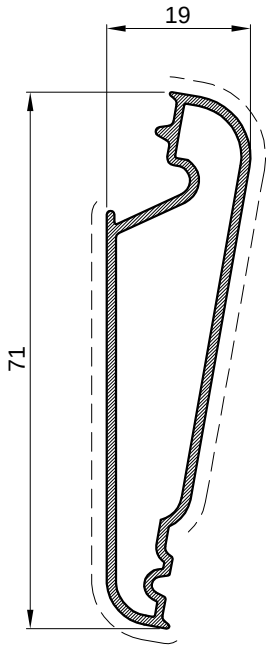

Profil ispune		
Art.-Br.	**D45-081**	
Težina	kg/m	**0.530**
Opseg	mm	174
Dužina isporuke	mm	6500

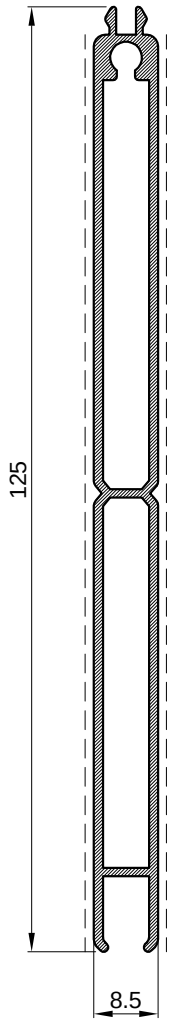

Profil ispune		
Art.-Br.	**F-0714**	
Težina	kg/m	**0.895**
Opseg	mm	294
Dužina isporuke	mm	6500

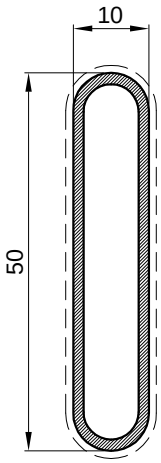

Profil ispune		
Art.-Br.	**F-0187**	
Težina	kg/m	**0.397**
Opseg	mm	111
Dužina isporuke	mm	6500

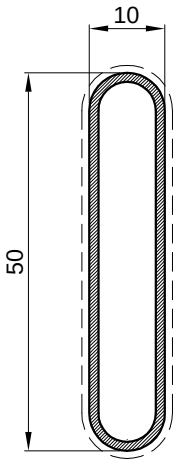

Profil ispune		
Art.-Br.	**F-0187/A**	
Težina	kg/m	**0.349**
Opseg	mm	111
Dužina isporuke	mm	6500

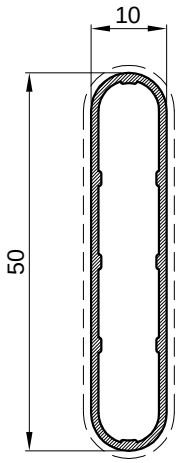

Profil ispune		
Art.-Br.	**F-0187/L**	
Težina	kg/m	**0.307**
Opseg	mm	111
Dužina isporuke	mm	6500

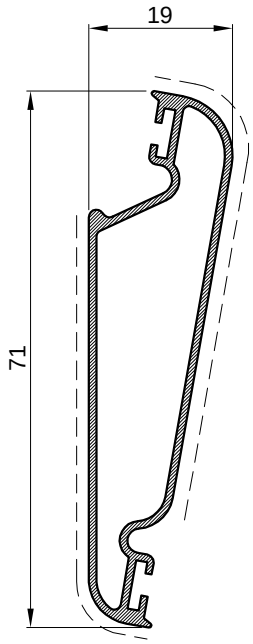

Profil ispune		
Art.-Br.	**D45-074/L**	
Težina	kg/m	**0.485**
Opseg	mm	195
Dužina isporuke	mm	6500

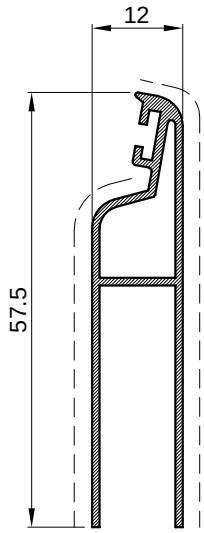

Početni profil ispune		
Art.-Br.	**D45-075/L**	
Težina	kg/m	**0.383**
Opseg	mm	214
Dužina isporuke	mm	6500

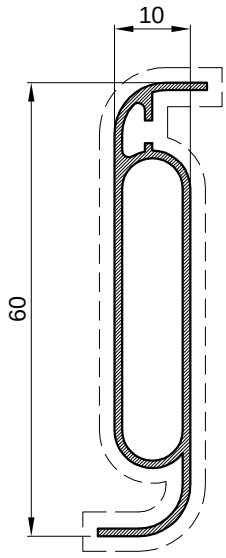

Profil ispune		
Art.-Br.	**P45-631/L**	
Težina	kg/m	**0.376**
Opseg	mm	181
Dužina isporuke	mm	6500

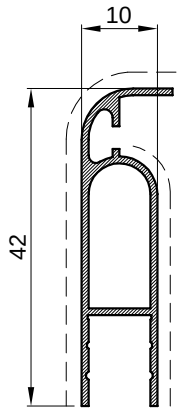

Početni profil ispune		
Art.-Br.	**P45-641/L**	
Težina	kg/m	**0.256**
Opseg	mm	151
Dužina isporuke	mm	6500

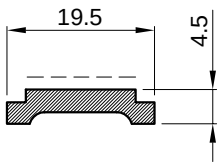

Klizač		
Art.-Br.	**NC-1459**	
Težina	kg/m	**0.156**
Opseg	mm	51
Dužina isporuke	mm	6500

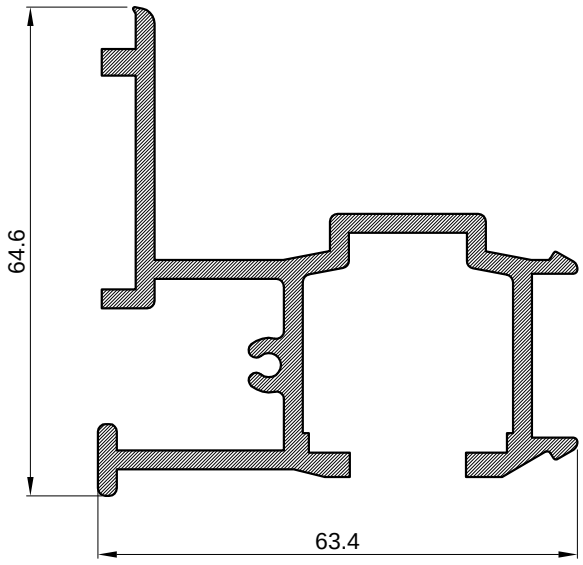

Profil komb.		
Art.-Br.	**F-0863**	
Težina	kg/m	**1.52**
Opseg	mm	446
Momenti inercije	Iy (cm4)	
	Wy (cm4)	
Dužina isporuke	mm	6500

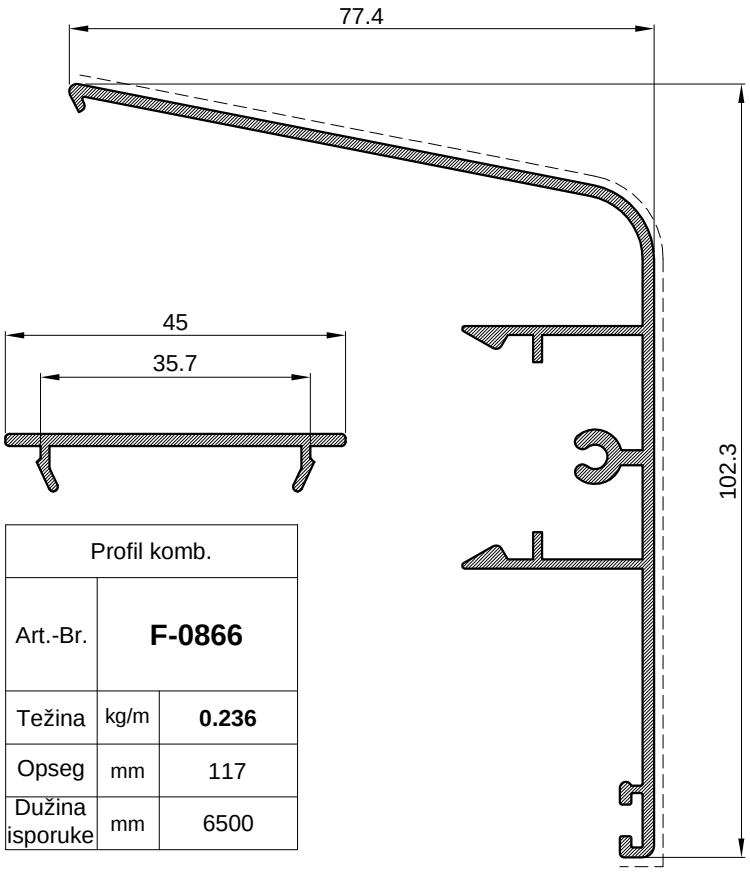

Profil komb.		
Art.-Br.	**F-0866**	
Težina	kg/m	**0.236**
Opseg	mm	117
Dužina isporuke	mm	6500

Profil komb.		
Art.-Br.	**F-0864**	
Težina	kg/m	**0.985**
Opseg	mm	490
Momenti inercije	Iy (cm4)	
	Wy (cm4)	
Dužina isporuke	mm	6500

CODE	Izgled-presjek	Opis	Materijal	Nap.
730.013	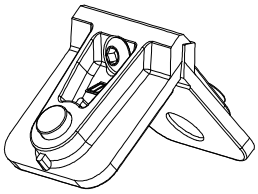	- Kutna spojnica grilje-za komoru 42x11 - Stara oznaka: 4001, 0432	Zamak #3	
110.007.01 02 03	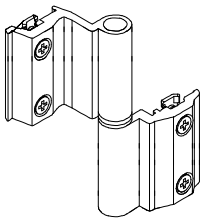	- Šarka grilje - Stara oznaka: A8521R		
100.000.01 02 03	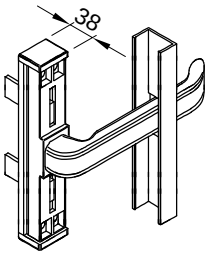	- Ručka grilje-uska - Stara oznaka: 1056		
105.004.01 02 03	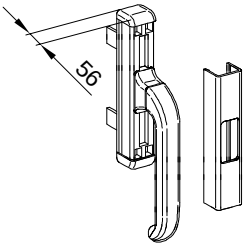	- Ručka grilje-široka - Stara oznaka: 1004		
143.013	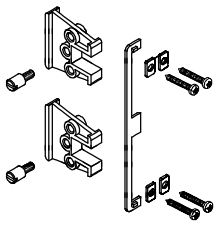	- Vezni elementi ručke - Stara oznaka: 2377		
106.000.01 02	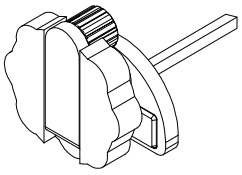	- Ručica za pokretanje lamela grilje sa vijcima i mehanizmom -Jedna ručica pokreće 10 komada lamela (približno 600 mm) - Stara oznaka: BBC -Boje 01- bijela; 03- crna		

CODE	Izgled-presjek	Opis	Materijal	Nap.
140.018.01 03	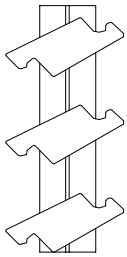	- stara oznaka SP-X za lamele D45-074 Element za pokretnu grilju-lijevi i desni *-umeće se u profil krila grilje* *-prihvaća lamele D45-074* -Boje 01- bijela; 03- crna Mehanizam za utor 35 mm		
140.019.01 03	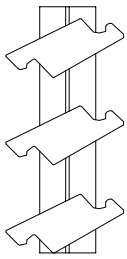	- stara oznaka SP-X za lamele P45-631 - Element za pokretnu grilju-lijevi i desni *-umeće se u profil krila grilje* *-prihvaća lamele P45-631* -Boje 01- bijela; 03- crna Mehanizam za utor 35 mm		
143.001	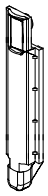	- Zapinjač - Stara oznaka: GS 2114		
143.002		-Zapinjač-krakun za pasivno krilo - Stara oznaka: GS 2111		
143.003	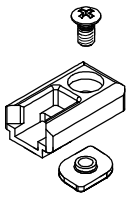	- Jednostrani prihvat zapinjača - Stara oznaka GS 1314		
373.005	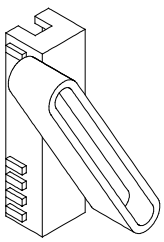	-Umetak za fiksnu grilju -umeće se u profil P45-649 i D45-076 -prihvaća profil lamele F-0187 - Stara oznaka: 2101-PR		

CODE	Izgled-presjek	Opis	Materijal	Nap.
374.035	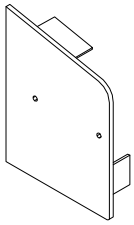	- Bočni čep - Stara oznaka: BC-KG-01		
391.020	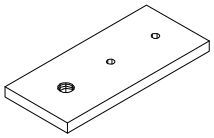	- Nosiva ploča - Stara oznaka: NP-G-01		
391.021	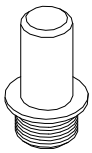	- Donji usmjerivač krila - Stara oznaka: UK-G-01		
147.000	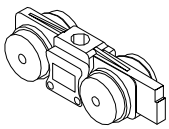	- Kotačići za klizne grilje - Stara oznaka: 1379		
147.001	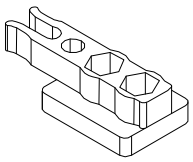	- Graničnik i ujedno prihvata krilo sa ublaživačem udara - Stara oznaka: 1380		

UPORABA RUČICE 106.000.xx ZA POKRETANJE LAMELA GRILJE

Ograničenja kod uporabe ručice:

- JEDNA RUČICA POKREĆE 10 LEMELA GRILJE - (približno 600 mm),
- BROJ RUČICA=BROJ LAMELA/10
- Vrijedi za lamele grilje D45-074, D45-081 i P45-631

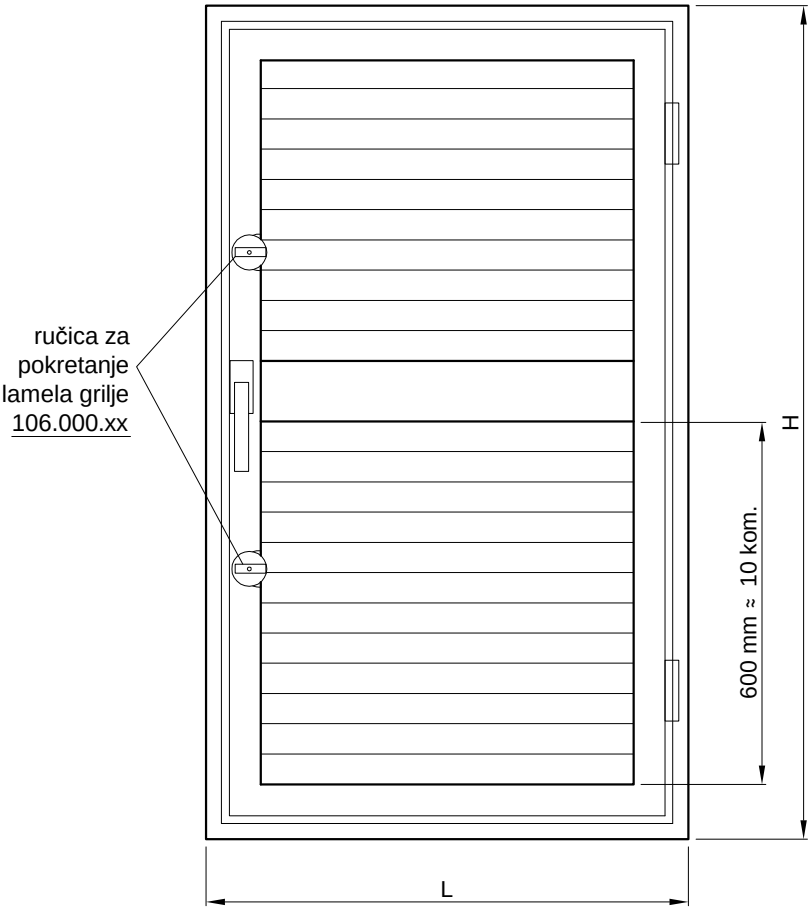

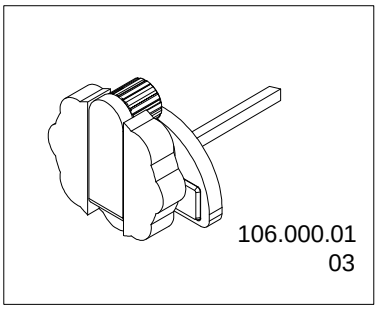

CODE	Izgled-presjek	Opis	Materijal	Nap.
334.001		- Srednja brtva - Stara oznaka: A2002	EPDM	65
344.014		- Brtva na spoju lamela - Stara oznaka: C781-M	EPDM	
344.010		-Brtva na spoju lamela -Stara oznaka: 01104-M	EPDM	
311.001	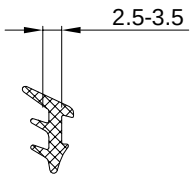	- Brtva prema staklu /unutarnja/ - Stara oznaka 210.001.125 (921)	EPDM	71
311.002	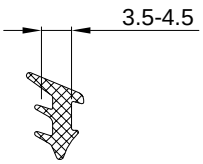	-Brtva prema staklu /unutarnja/ - Stara oznaka 210.001.123 (918)	EPDM	71

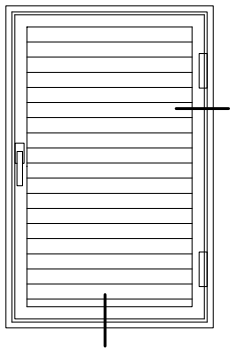

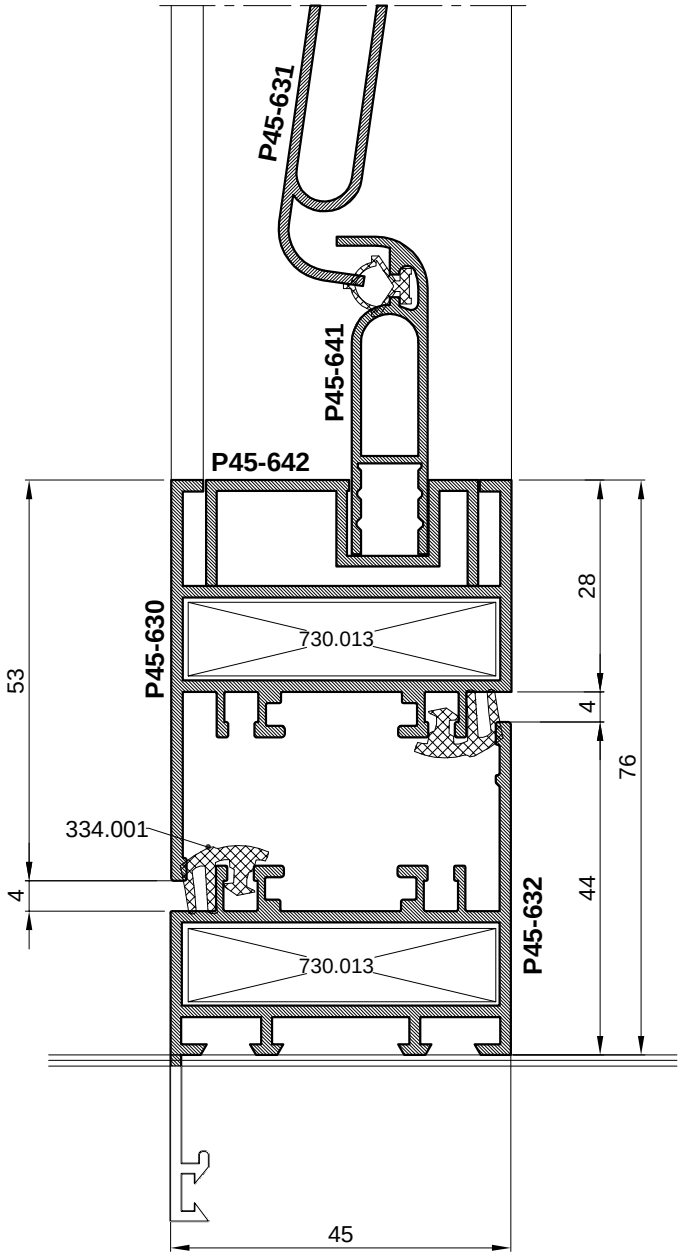
P45-631
P45-641
P45-642
P45-630
730.013
28
53
4
76
334.001
4
44
730.013
P45-632
45

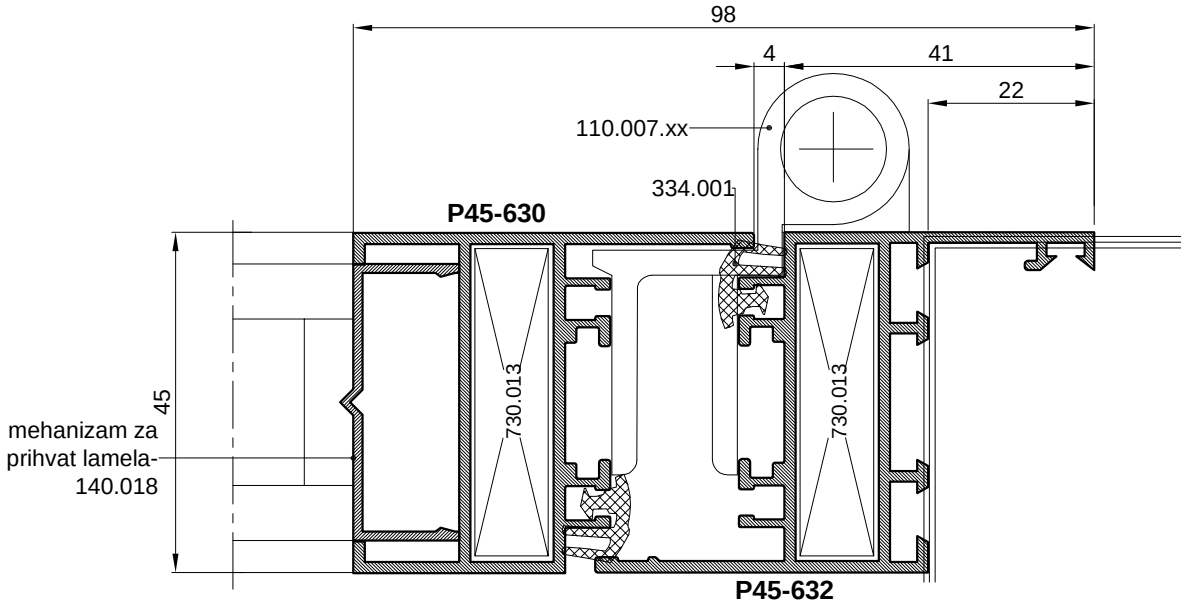
98
4
41
22
110.007.xx
334.001
P45-630
45
mehanizam za
prihvat lamela-
140.018
730.013
730.013
P45-632

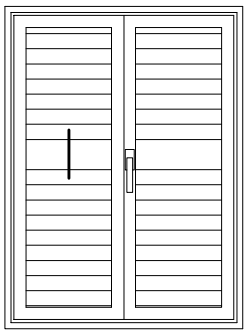

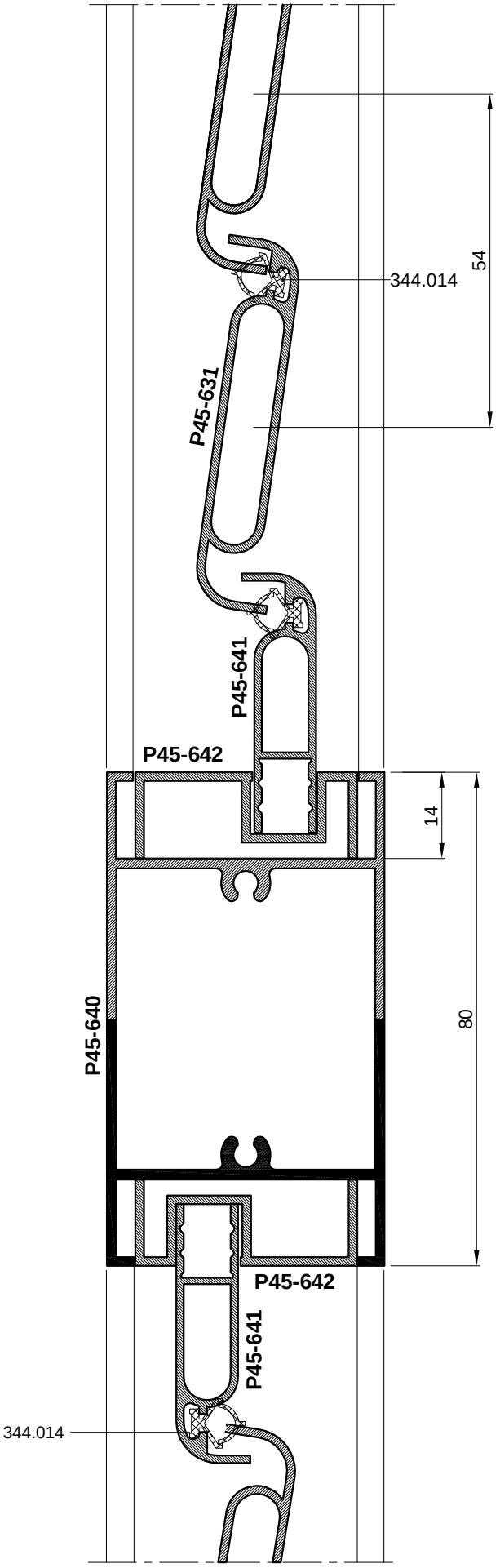
54
344.014
P45-631
P45-641
P45-642
14
80
P45-640
P45-642
P45-641
344.014

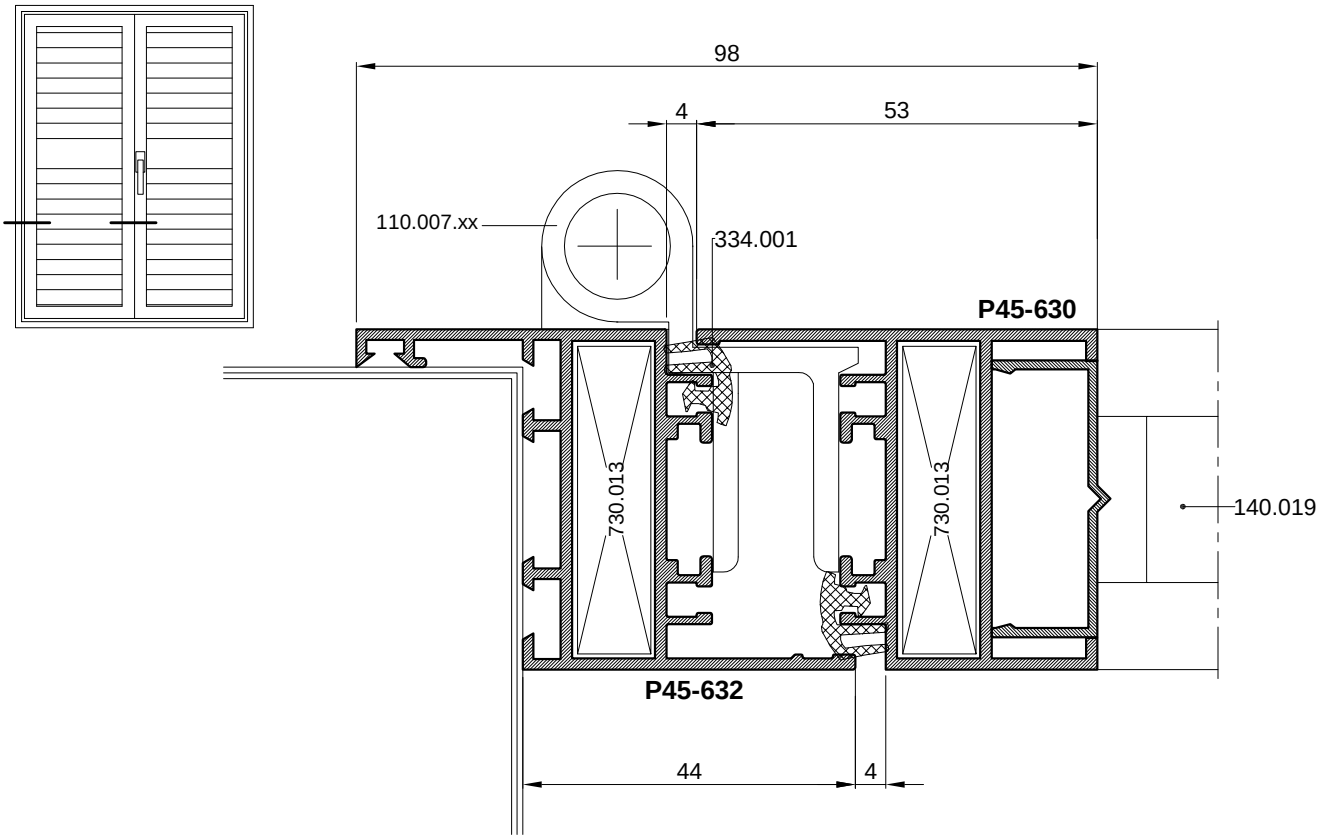
98
4
53
110.007.xx
334.001
P45-630
730.013
730.013
140.019
P45-632
44
4

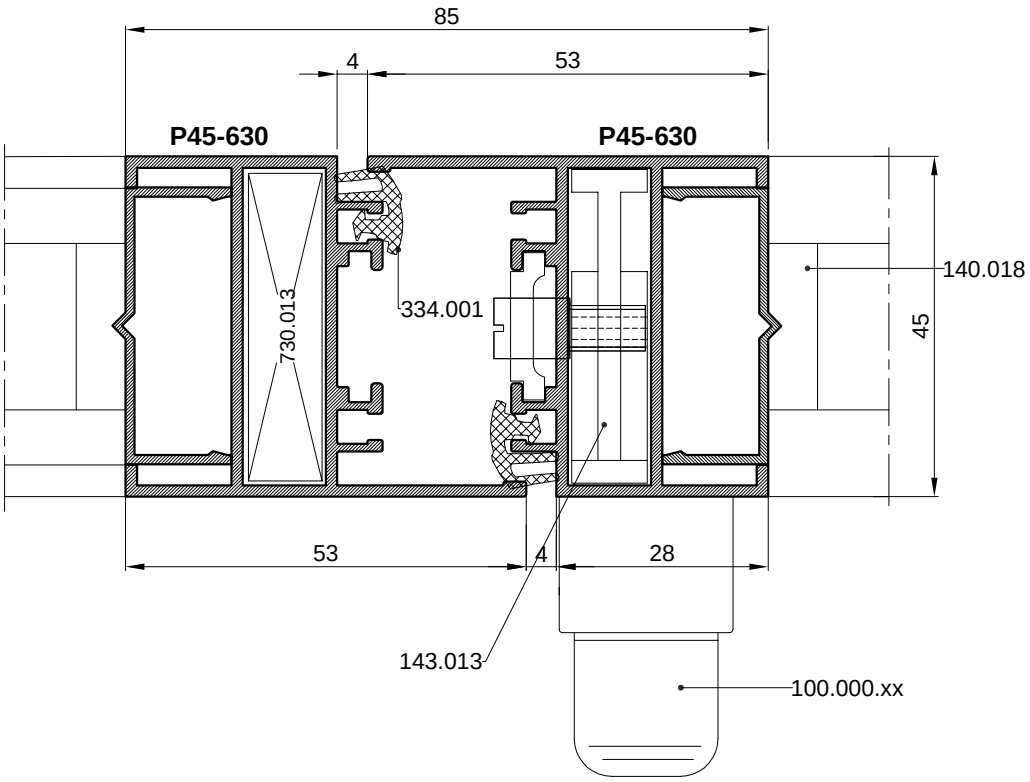
85
4
53
P45-630
P45-630
730.013
334.001
140.018
45
53
4
28
143.013
100.000.xx

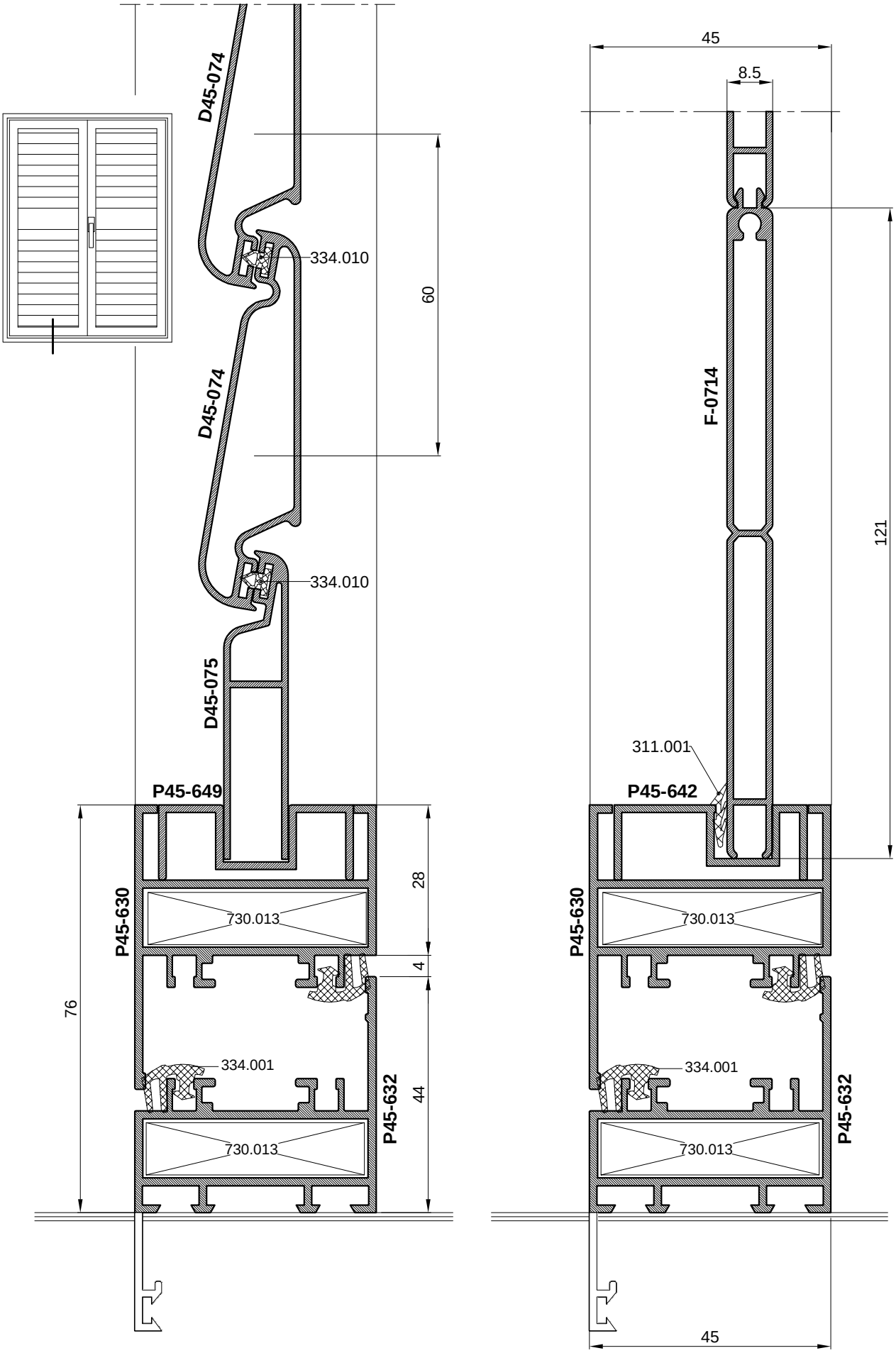
D45-074
334.010
60
D45-074
334.010
D45-075
P45-649
28
P45-630
730.013
4
76
334.001
P45-632
44
730.013
45
8.5
F-0714
121
311.001
P45-642
P45-630
730.013
334.001
P45-632
730.013
45

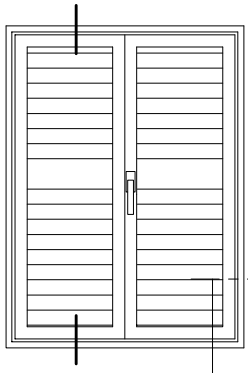

LAMELE BEZ BRTVE

- profil D45-081
- brtva se umeće samo u početnu gornju lamelu

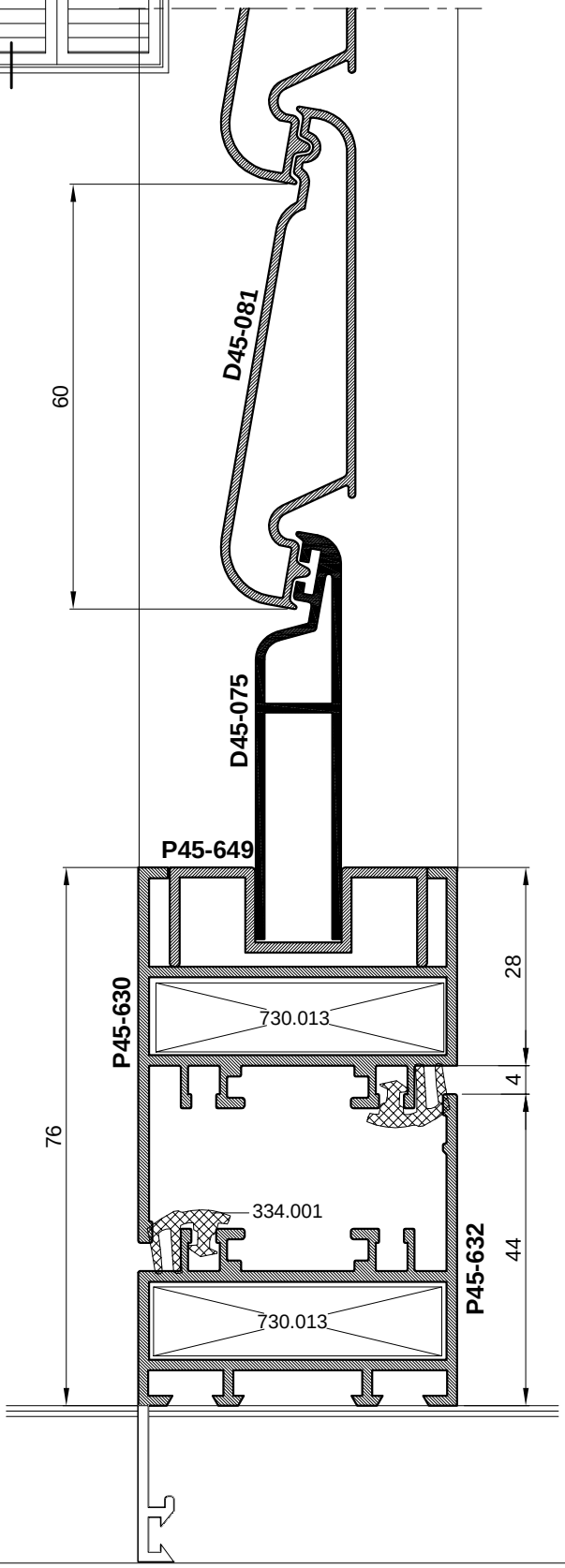

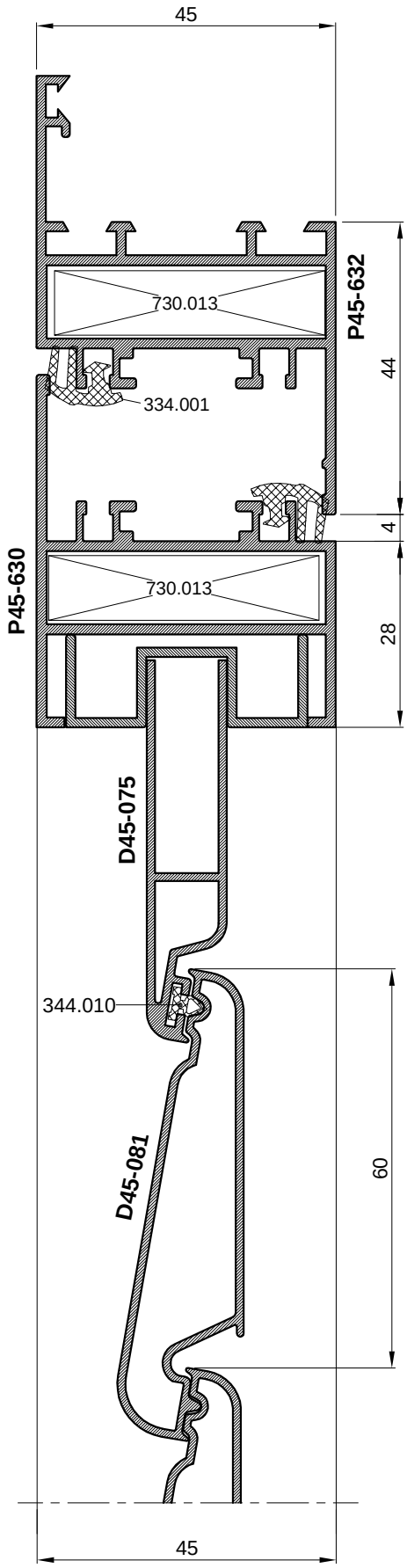

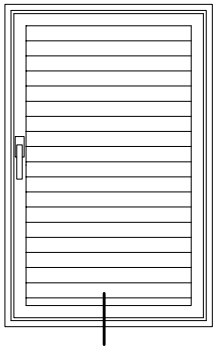

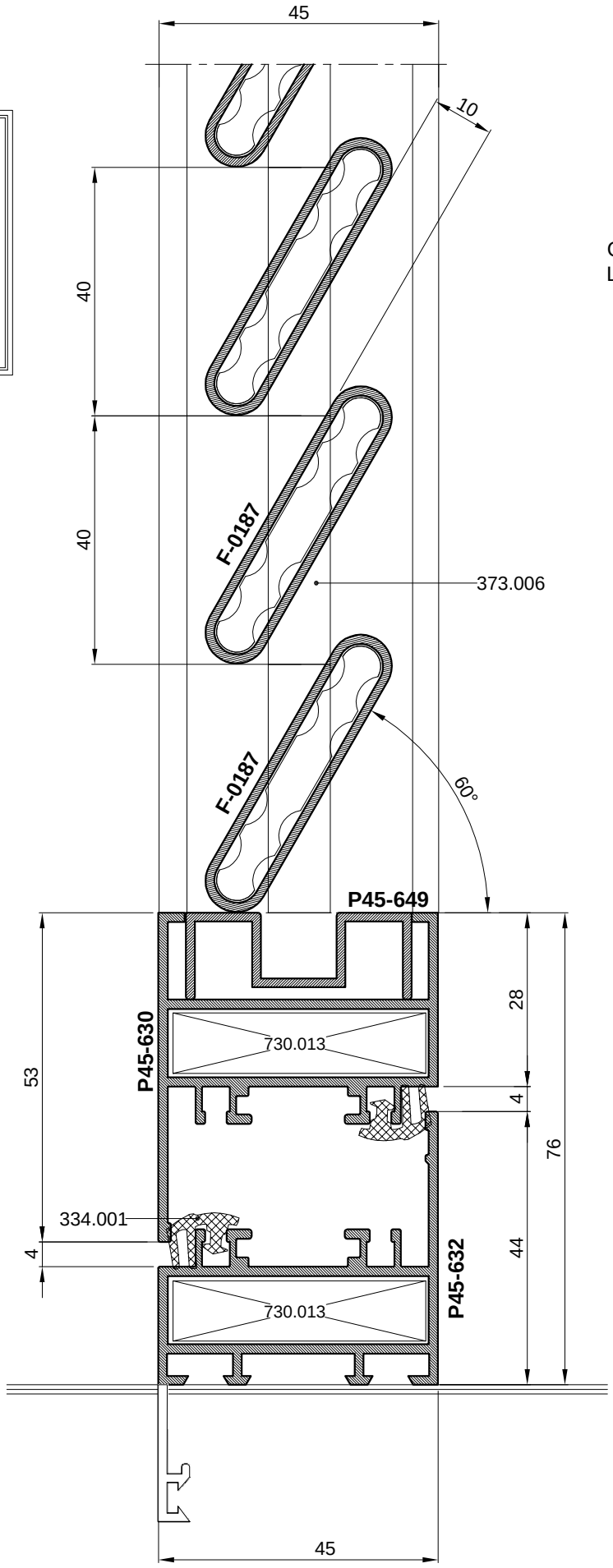

GRILJA S FIKSNIM
LAMELAMA U KRILU

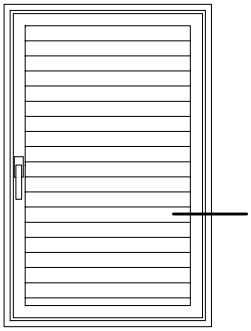

GRILJA S FIKSNIM
LAMELAMA U KRILU

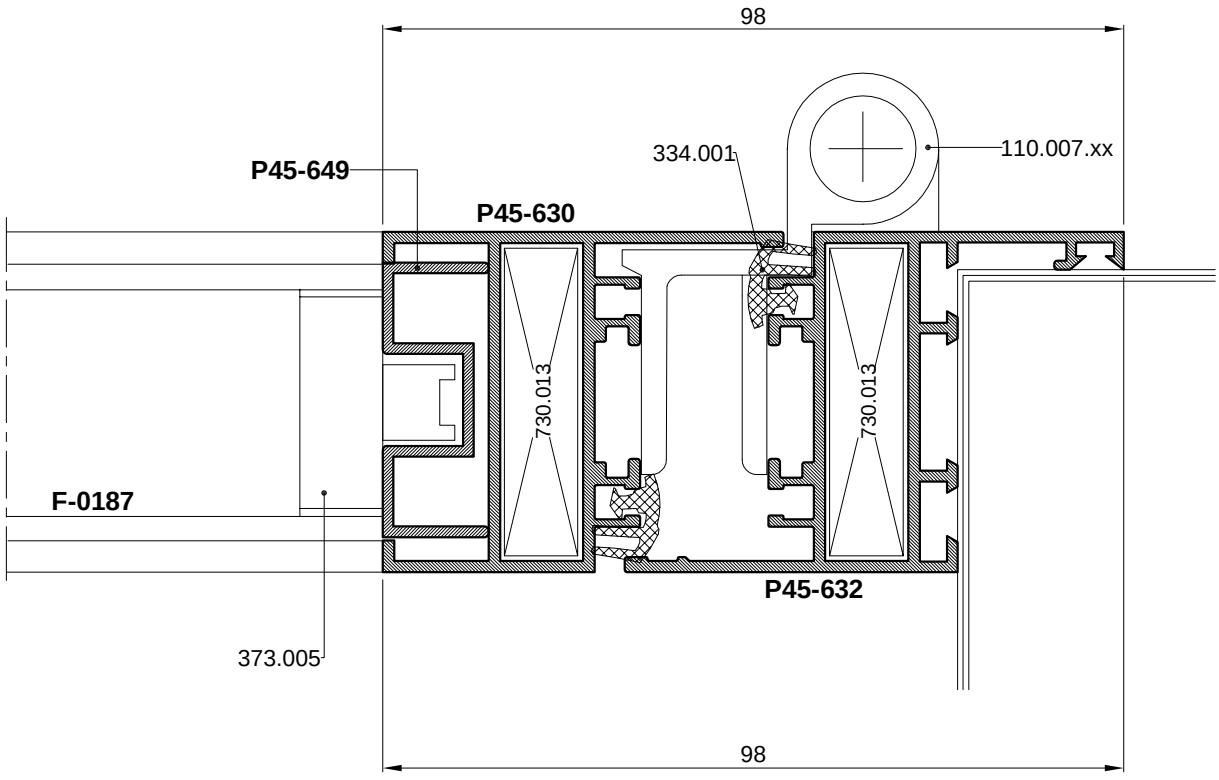

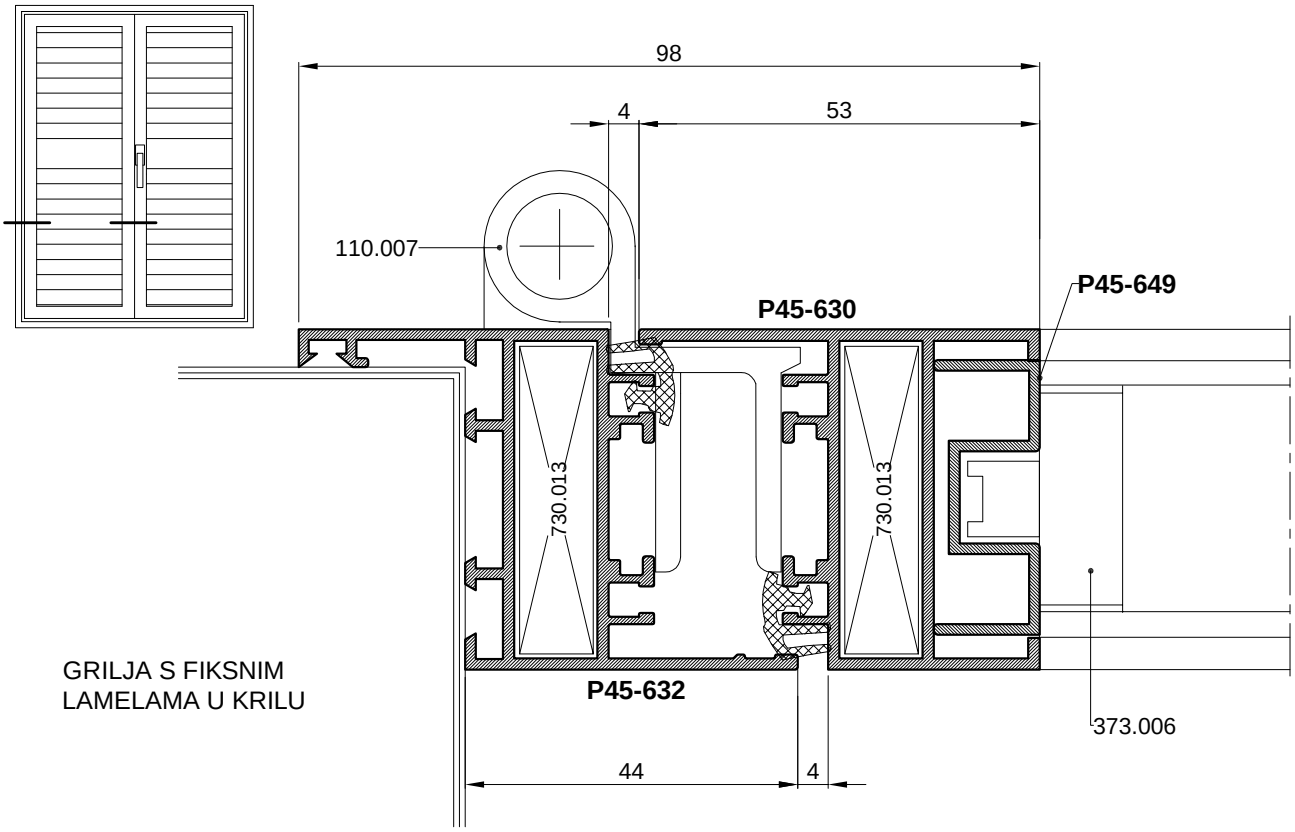

GRILJA S FIKSNIM
LAMELAMA U KRILU

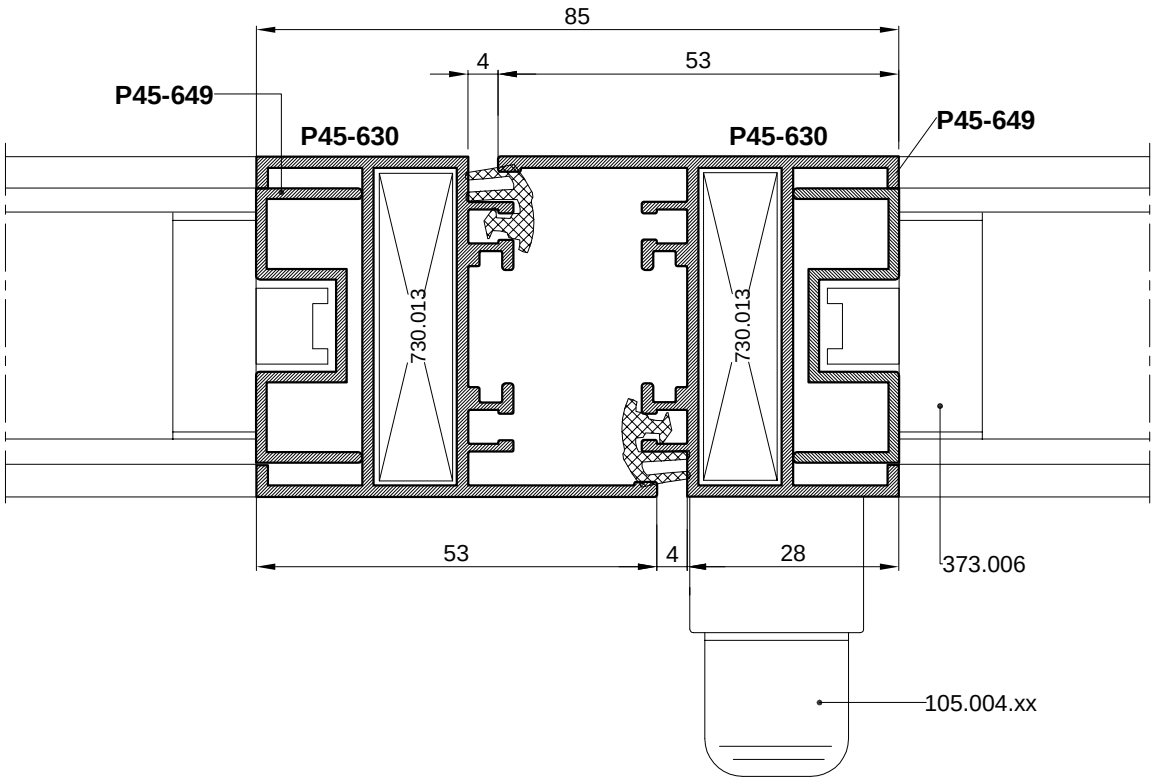

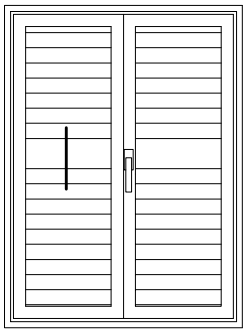

GRILJA S FIKSNIM
LAMELAMA U KRILU

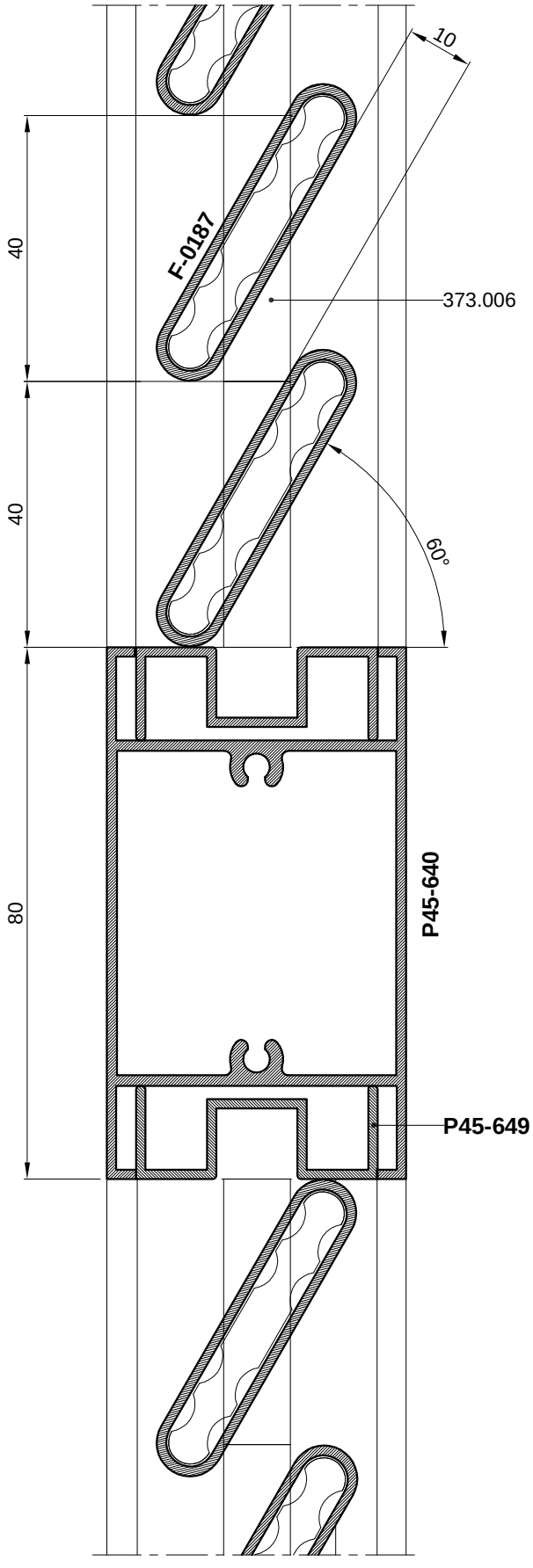

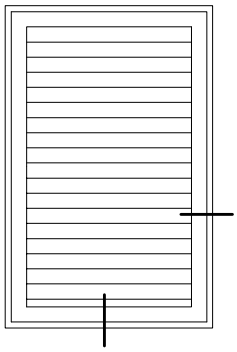

GRILJA S FIKSNIM
LAMELAMA U OKVIRU

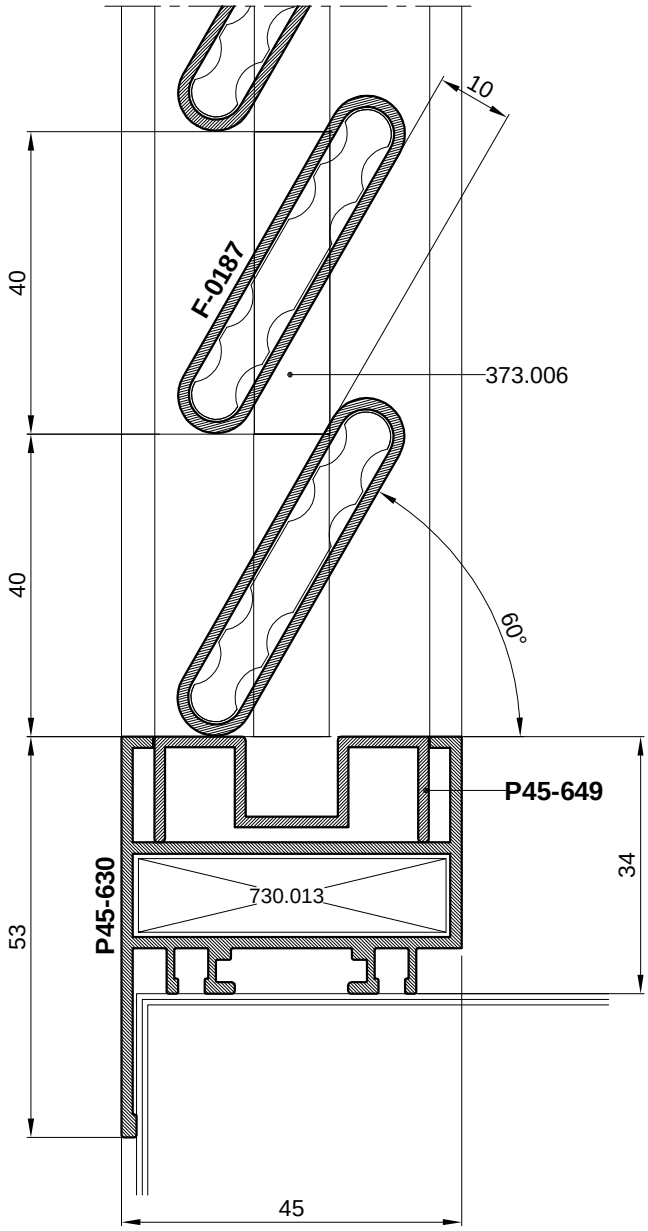

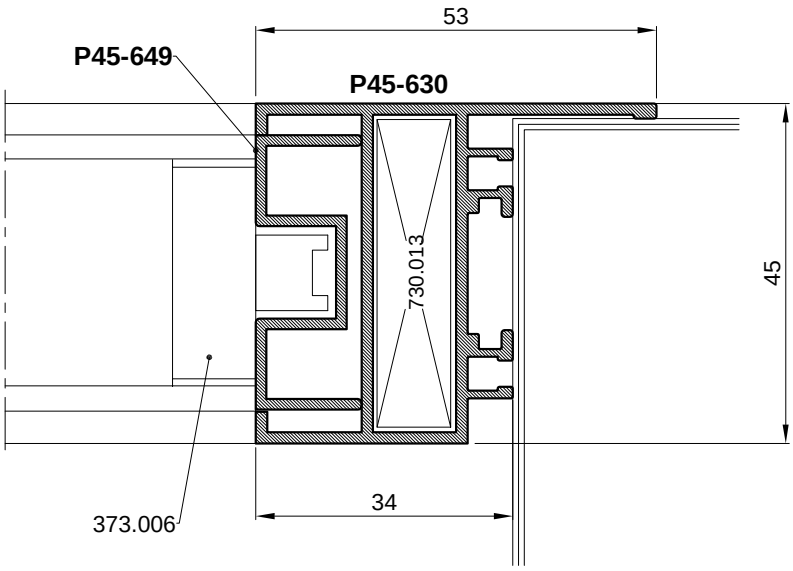

NAČIN UGRADNJE NA OBJEKTU

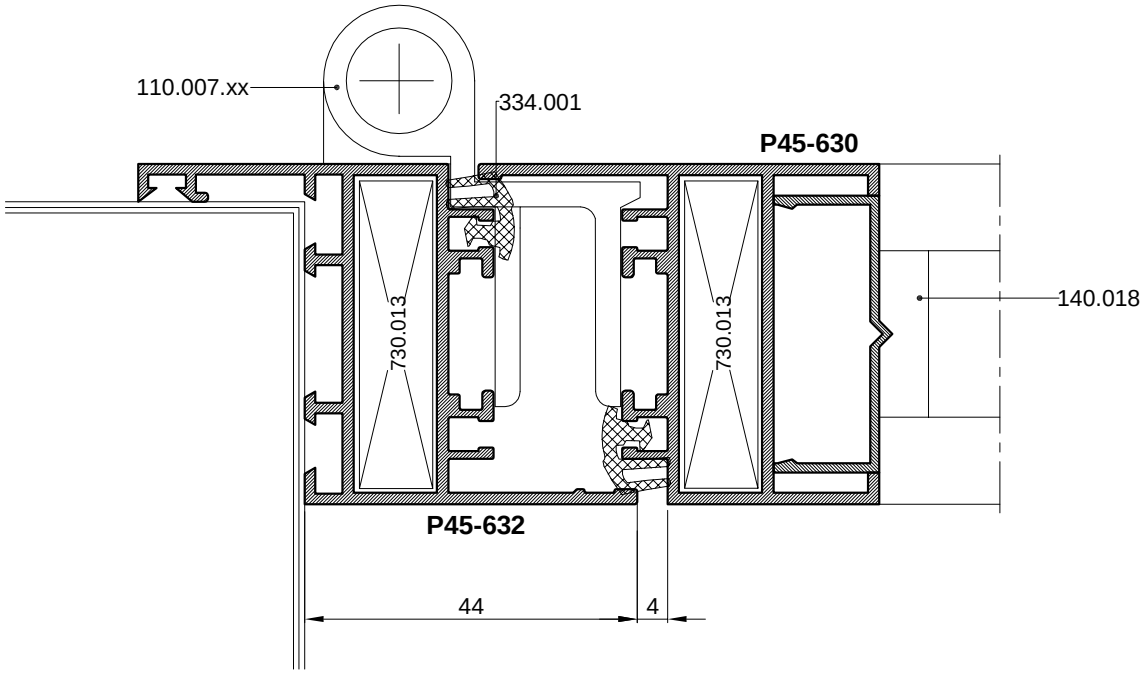

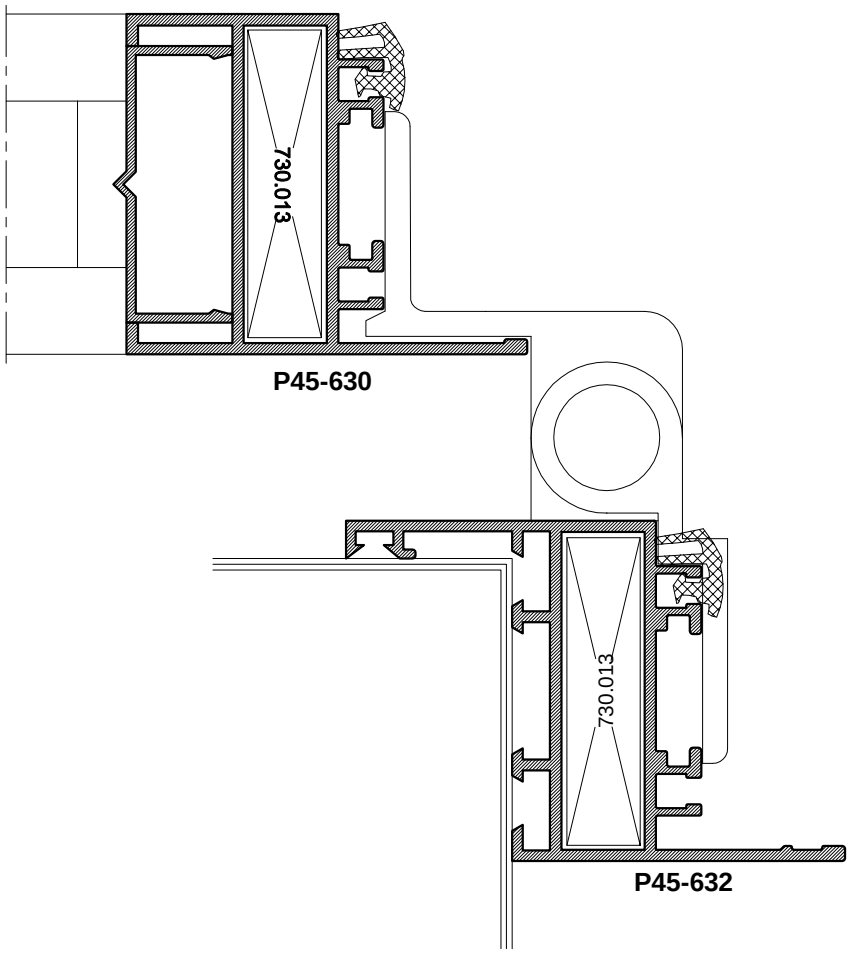

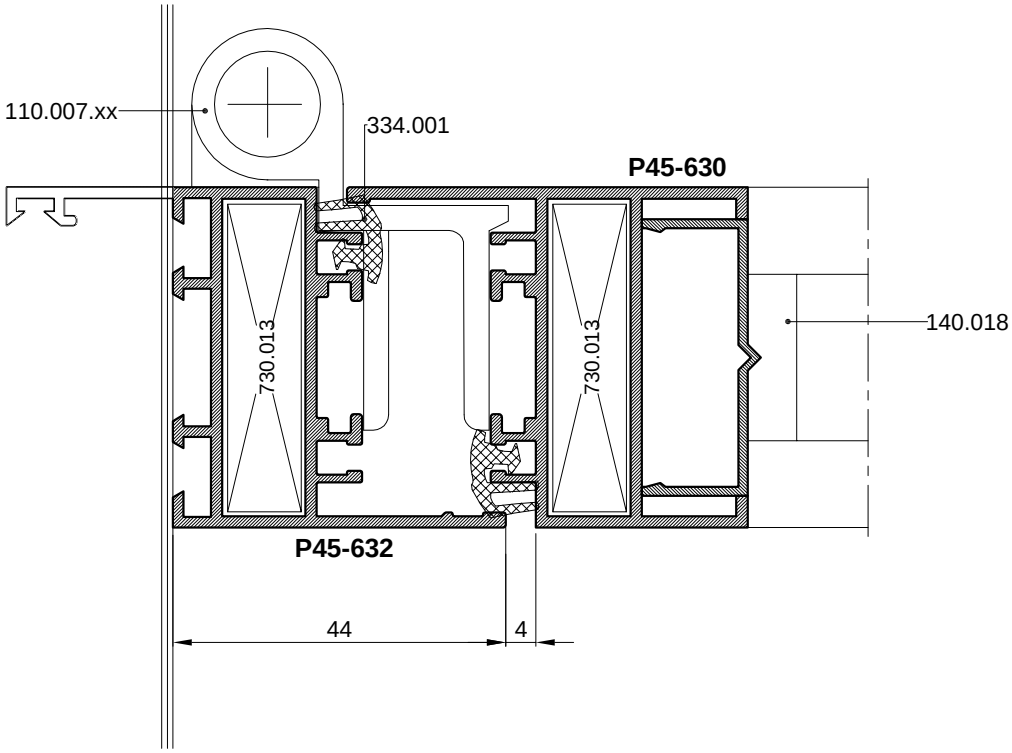

NAČIN UGRADNJE NA OBJEKTU

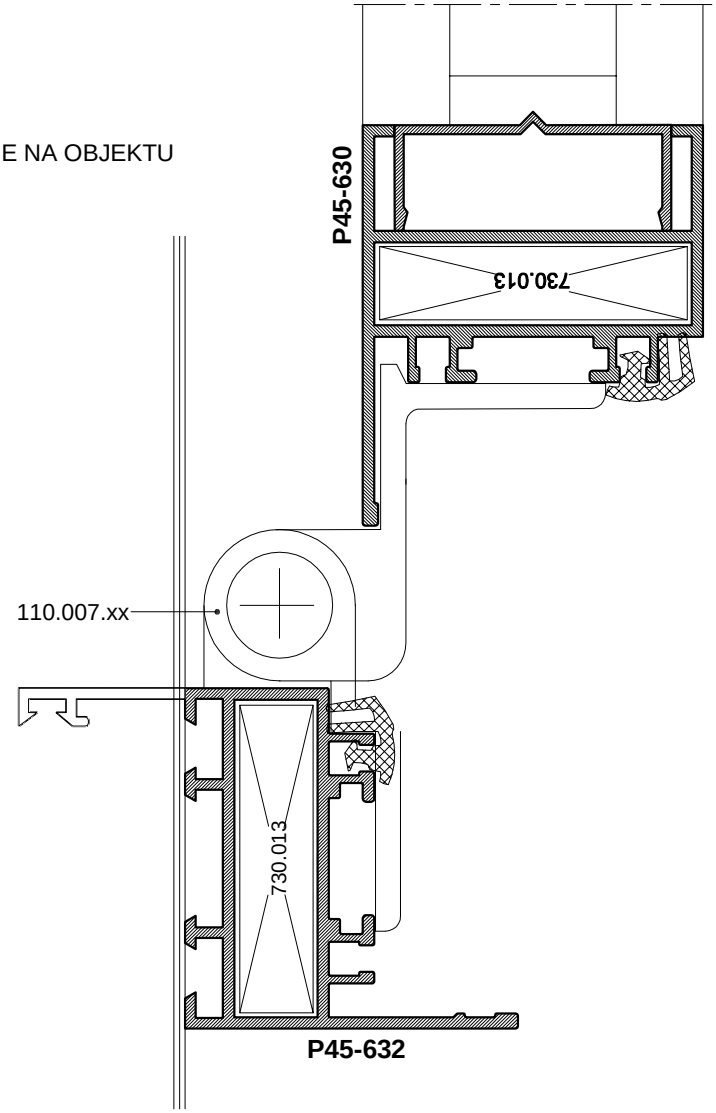

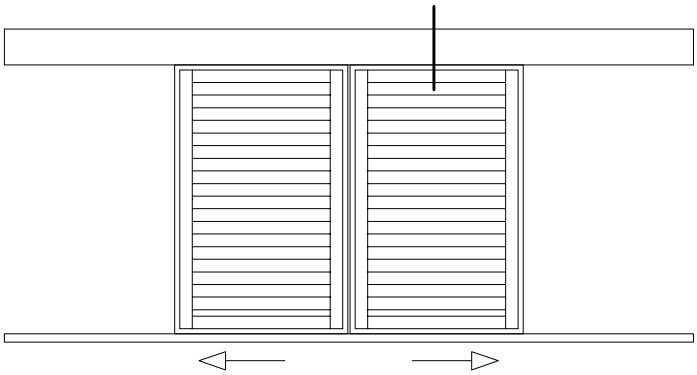

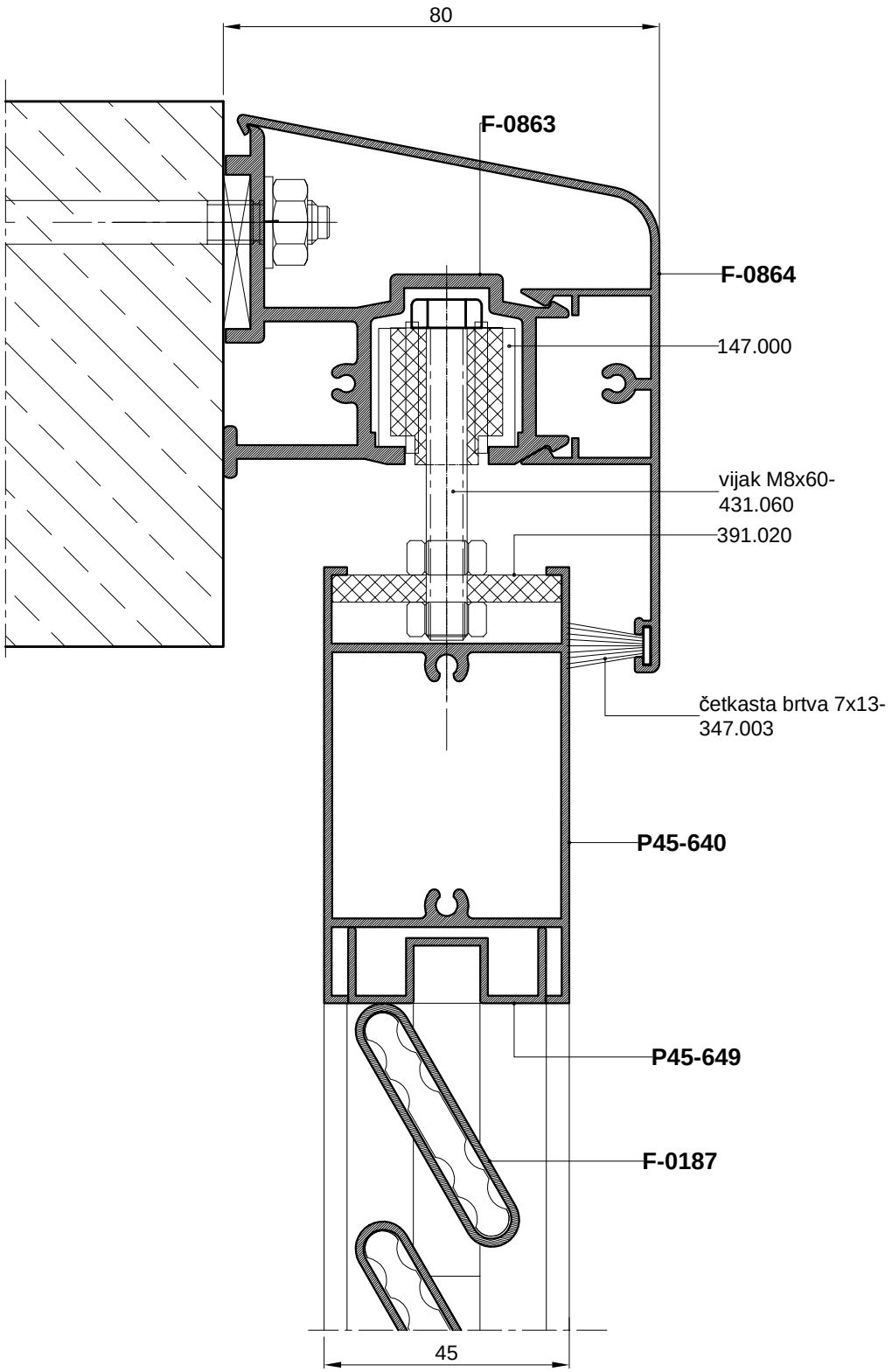
80
F-0863
F-0864
147.000
vijak M8x60-
431.060
391.020
četkasta brtva 7x13-
347.003
P45-640
P45-649
F-0187
45

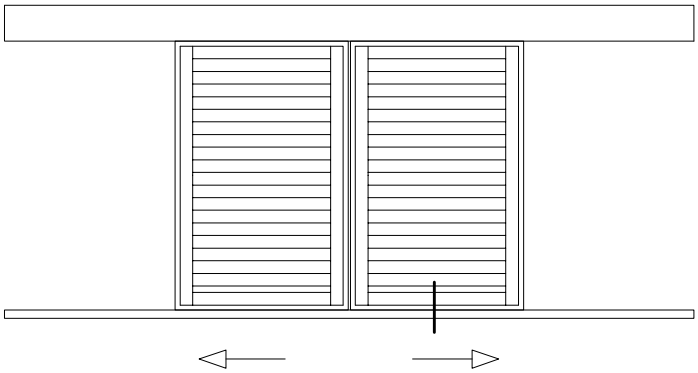

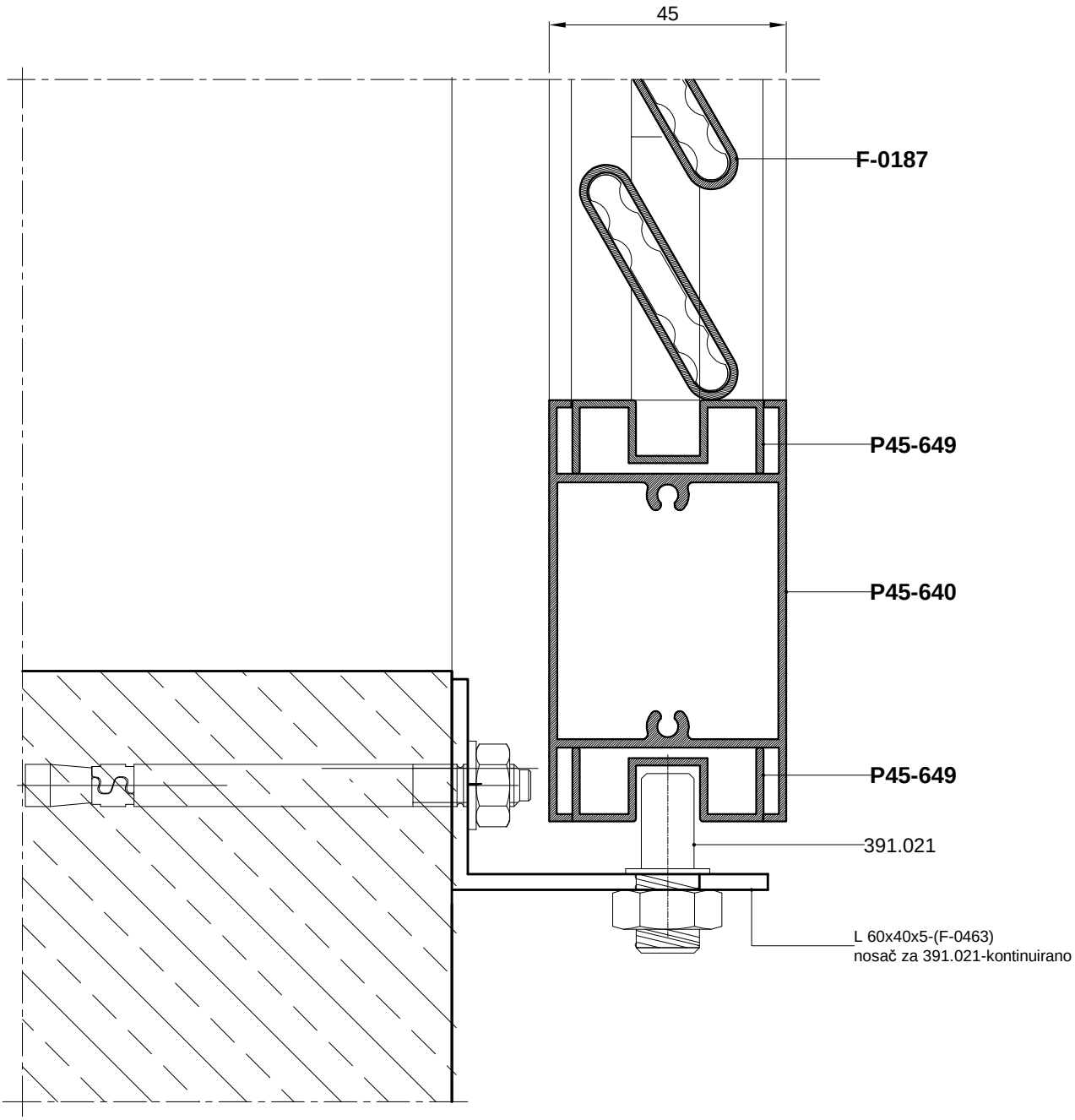
45
F-0187
P45-649
P45-640
P45-649
391.021
L 60x40x5-(F-0463)
nosač za 391.021-kontinuirano

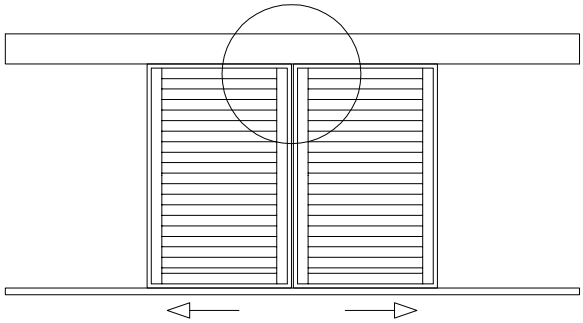

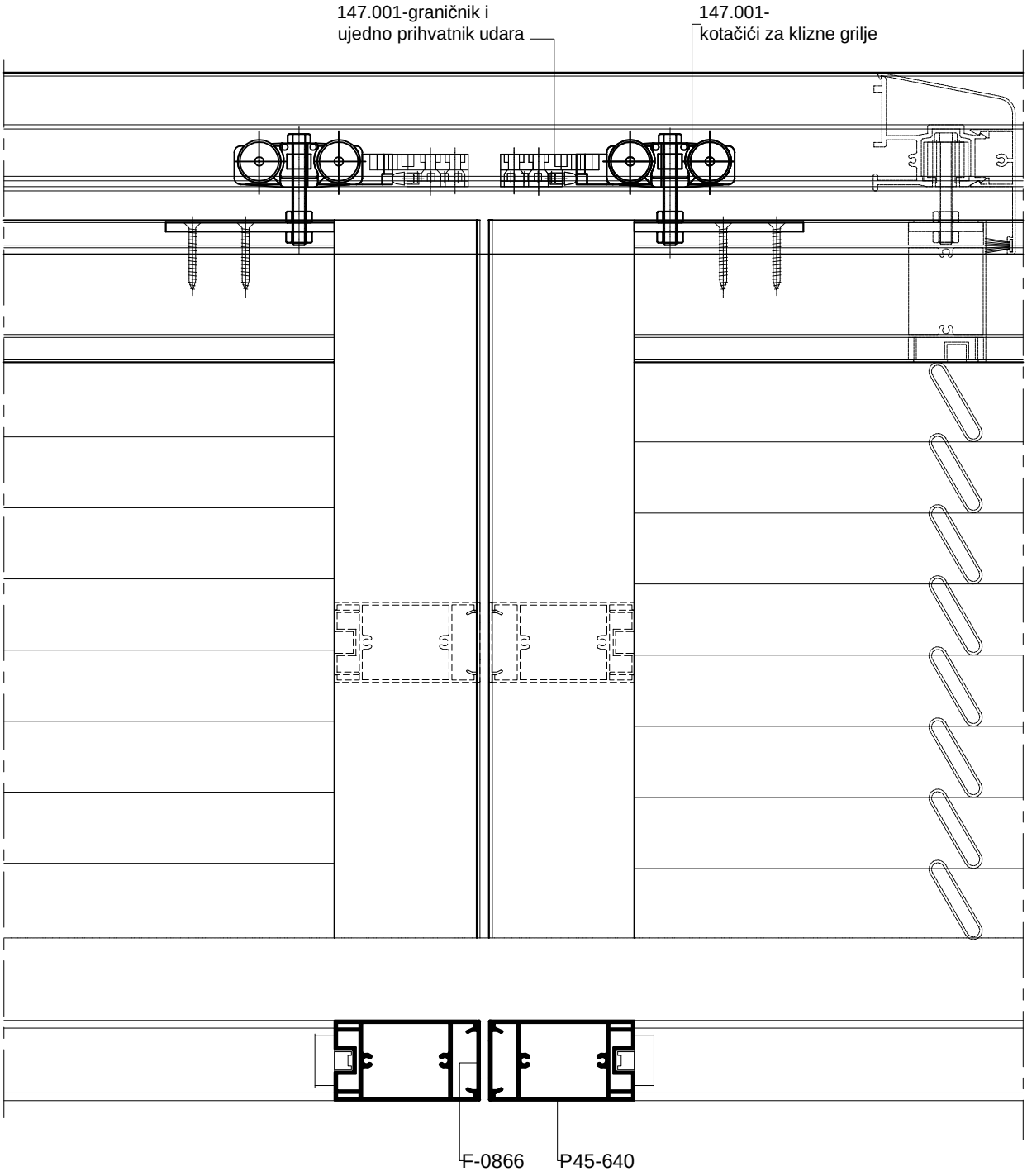
147.001-graničnik i
ujedno prihvatnik udara
147.001-
kotačići za klizne grilje
F-0866
P45-640

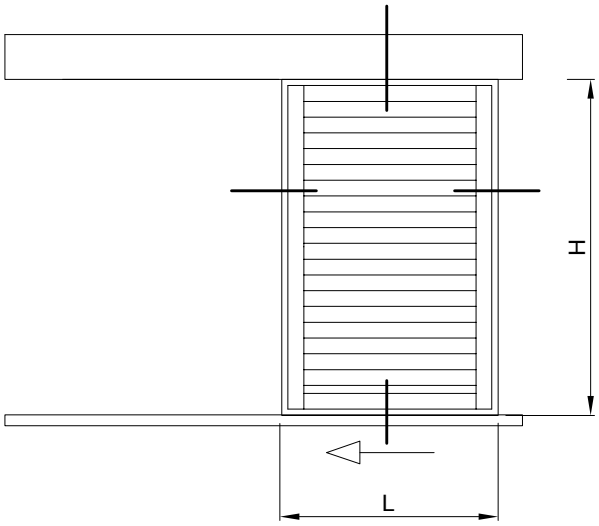
H
L

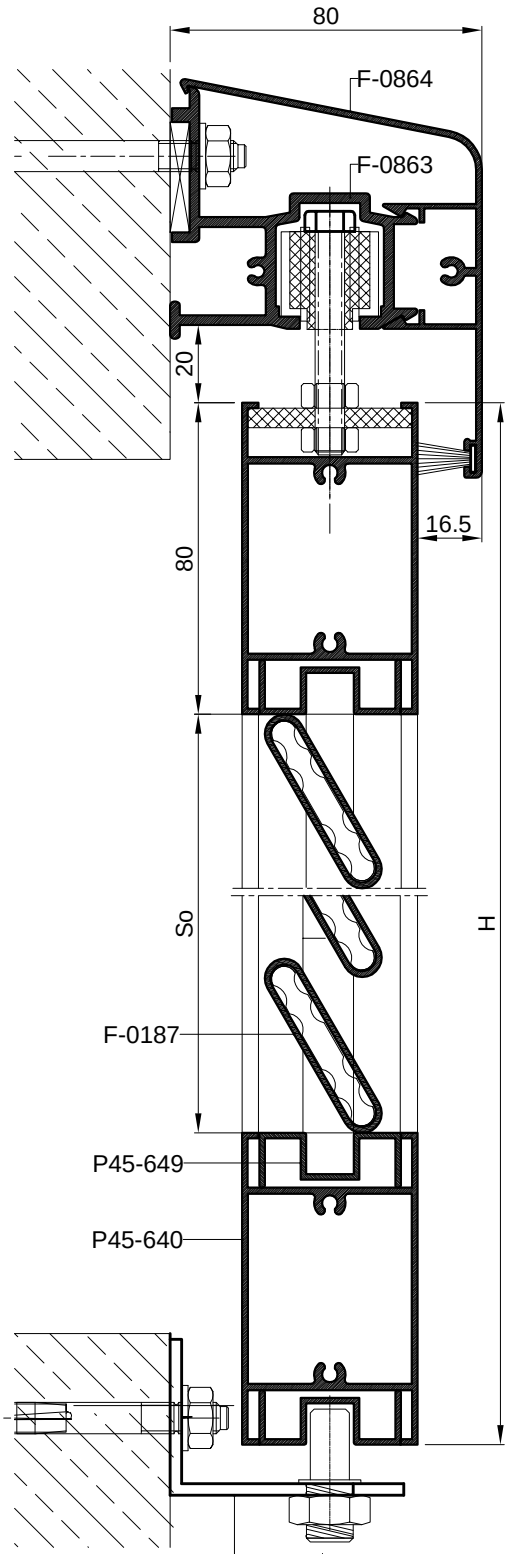
80
F-0864
F-0863
20
16.5
80
So
H
F-0187
P45-649
P45-640
F-0463
-kontinuirano

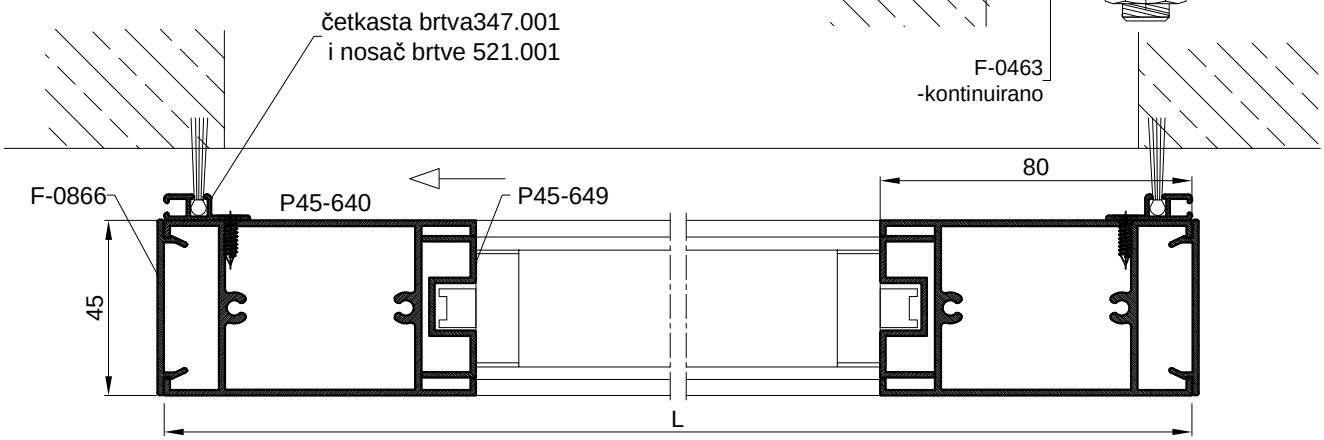
četkasta brtva347.001
i nosač brtve 521.001
F-0866
P45-640
P45-649
80
45
L

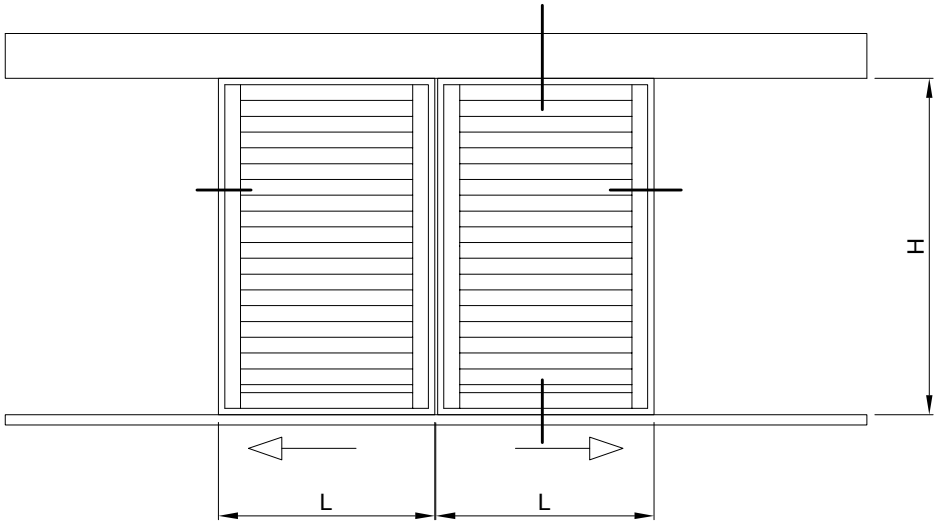
H
L
L

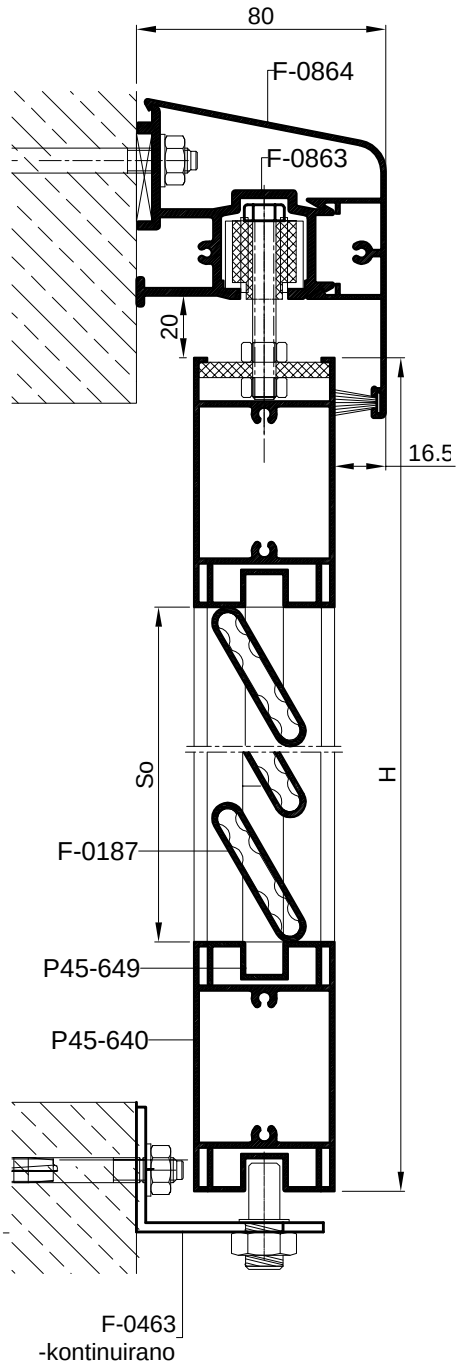
80
F-0864
F-0863
20
16.5
So
H
F-0187
P45-649
P45-640
F-0463
-kontinuirano

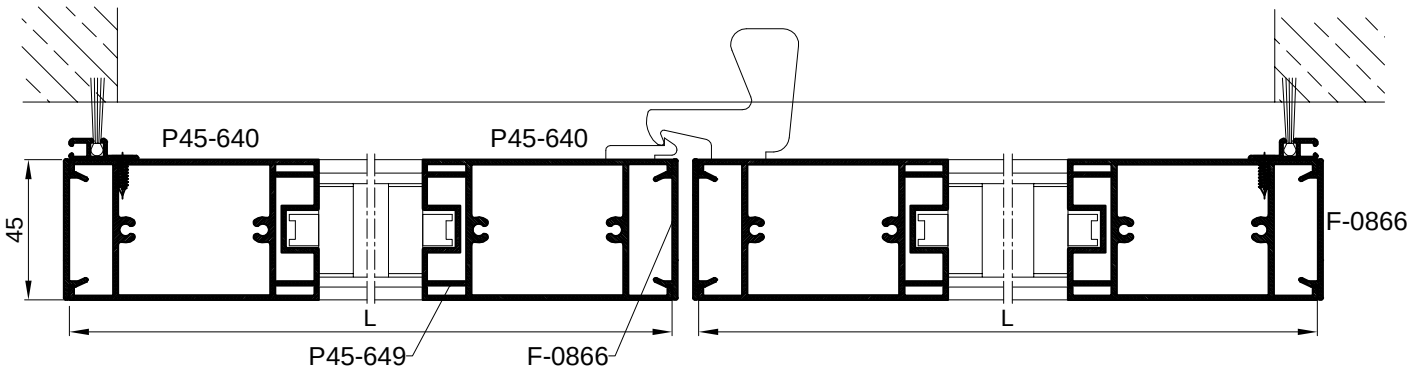
P45-640
P45-640
45
F-0866
L
L
P45-649
F-0866

SPAJANJE PROFILA P45-632 KUTNIKOM 730.013

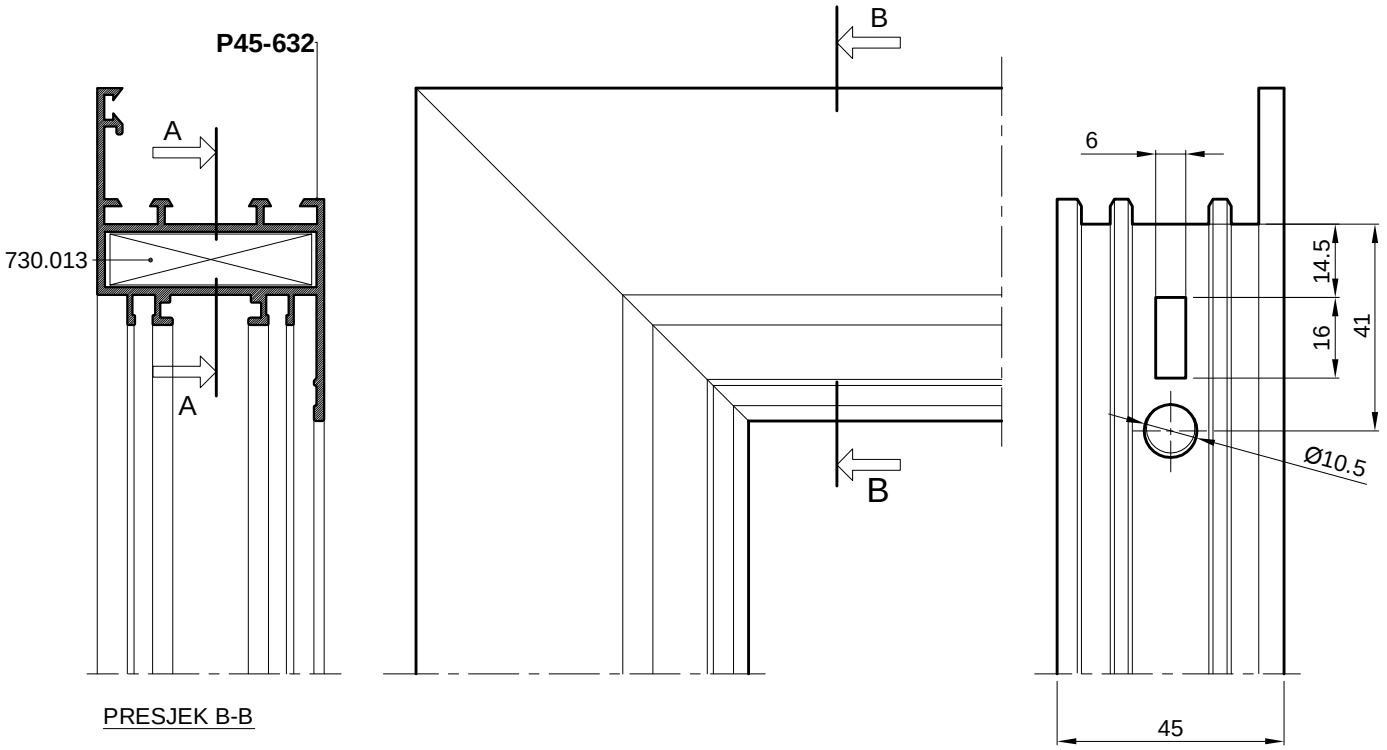

PRESJEK B-B

Spajanje kutnikom 730.013 s predobradom štancanja

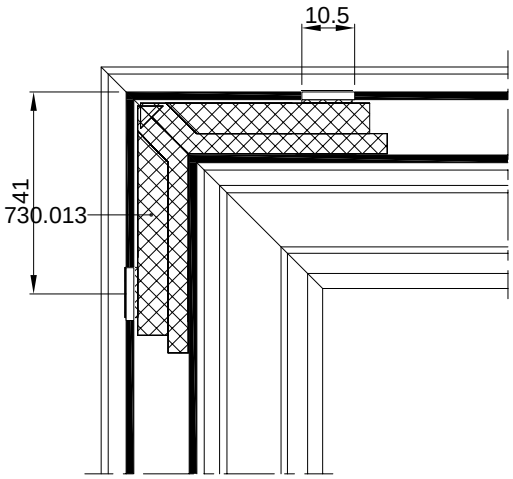

PRESJEK A-A

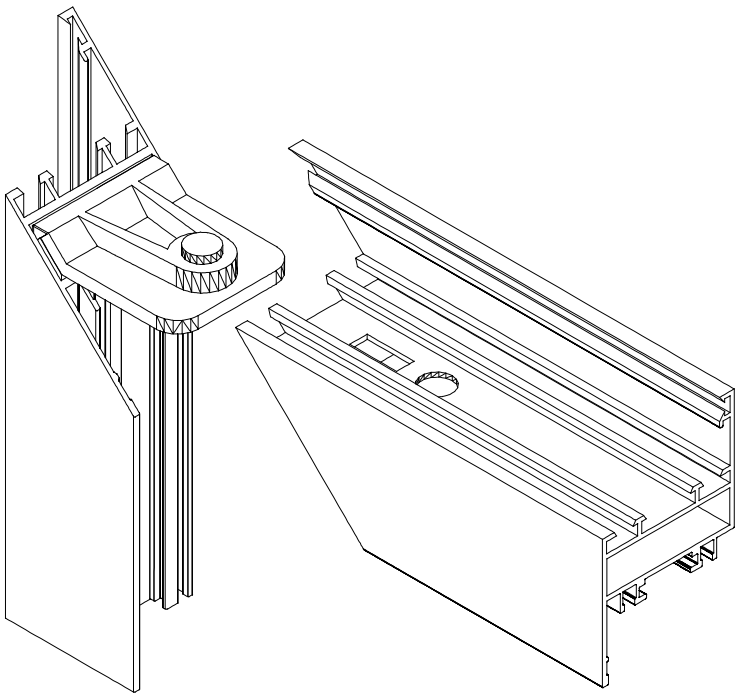

SPAJANJE PROFILA P45-630 KUTNIKOM 730.013

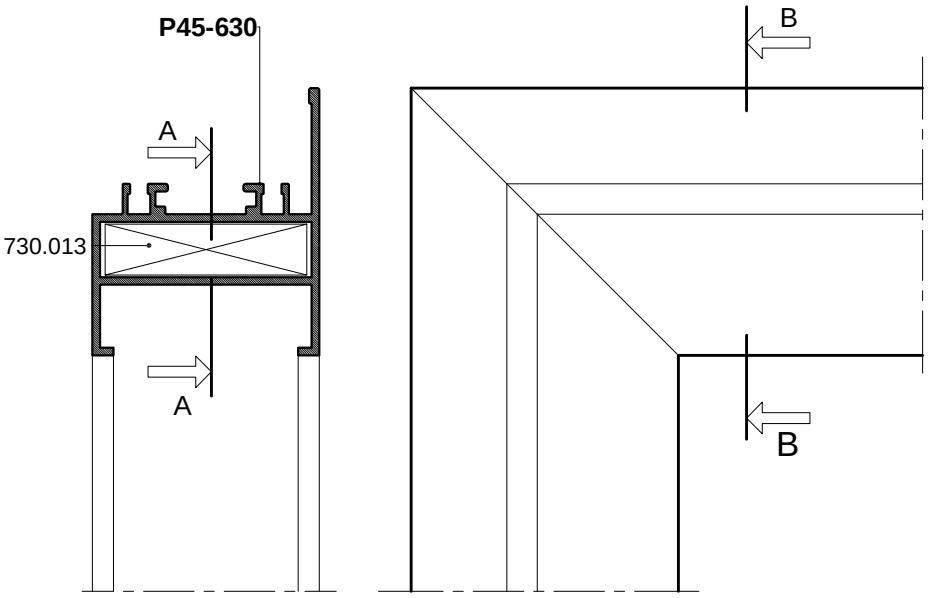

PRESJEK B-B

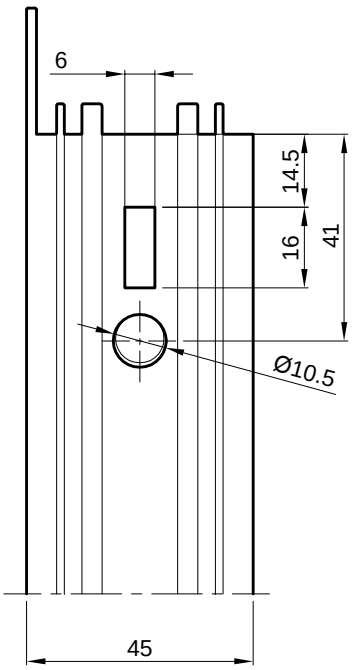

Spajanje kutnikom 730.013 s predobradom štancanja

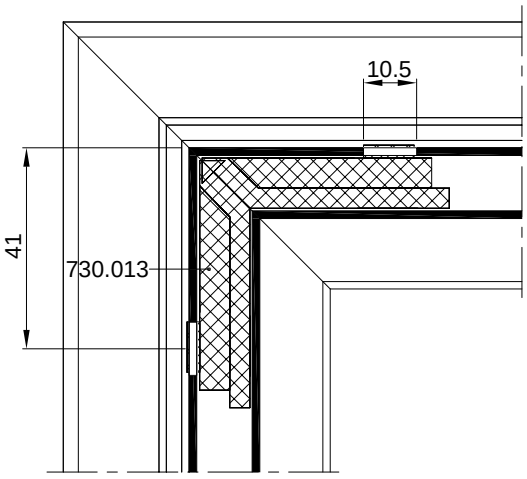

PRESJEK A-A

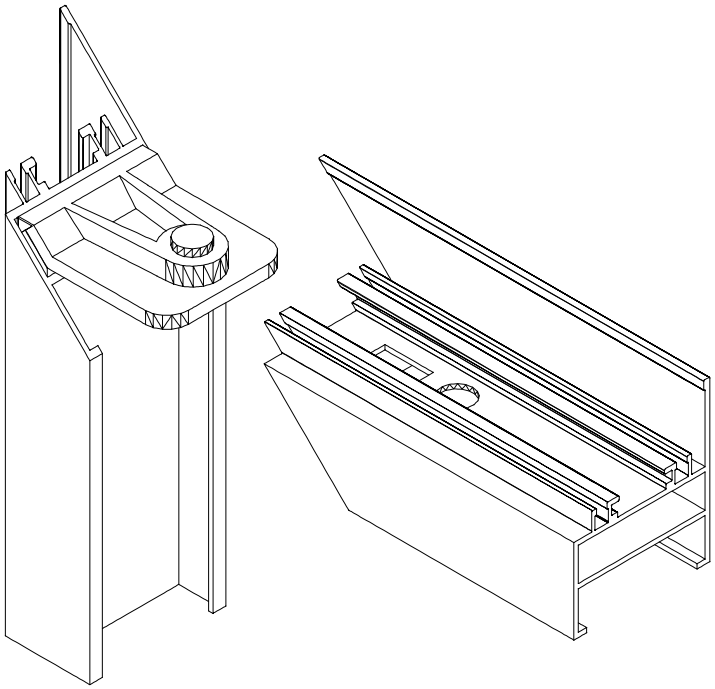

SPAJANJE PROFILA PREČKE VIJCIMA

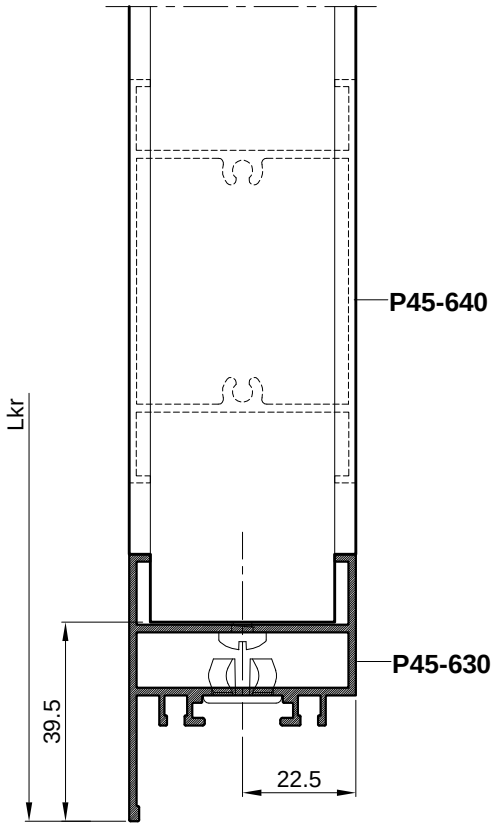

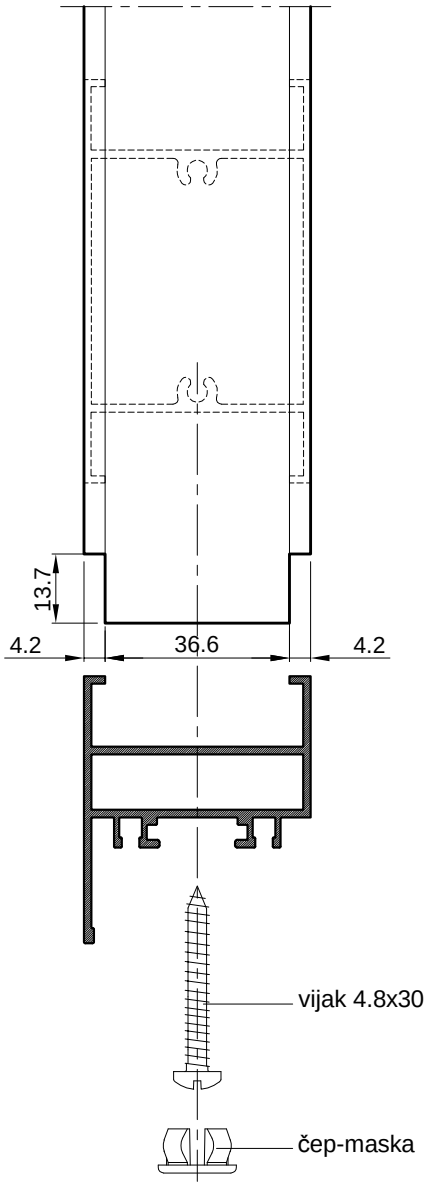

Mjera pilanja prečke:

Lpr=Lkr - 79

OBRADA PROFILA

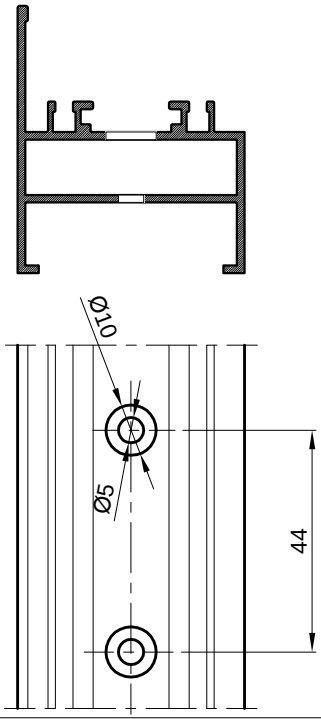

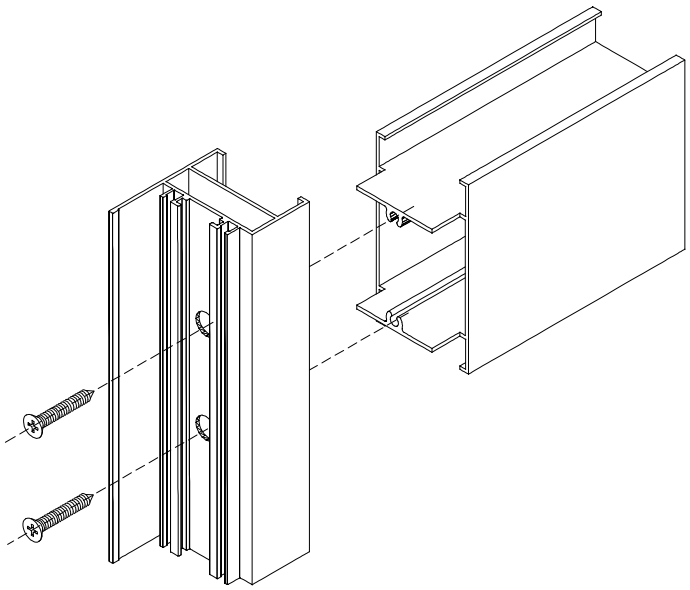

UGRADNJA ELEMENATA FIKSNE GRILJE

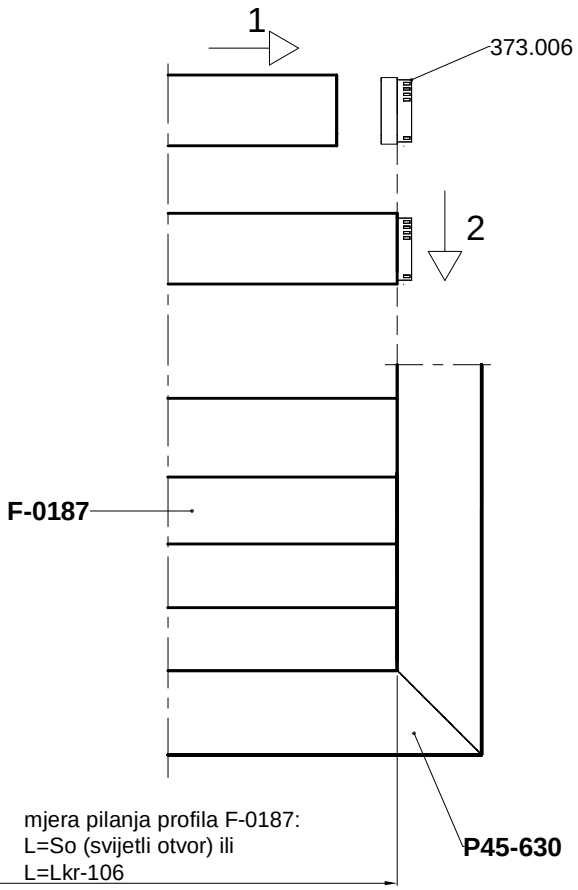

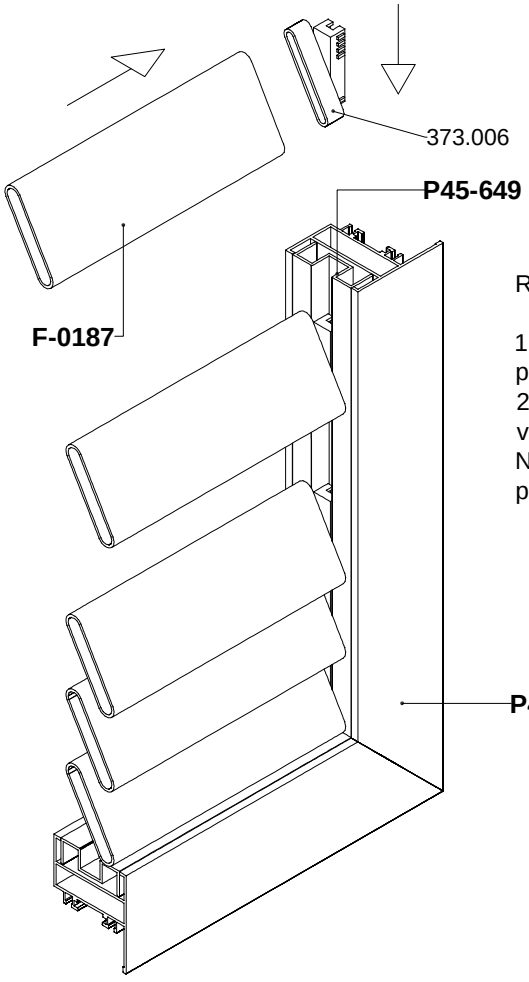

REDOSLIJED MONTAŽE

1 -pvc element 373.006 umetnuti u profil F-0187-obostrano
2 -dobiveni sklop umetati-redati po visini profila P45-649
Na kraju spojiti kutnicima vodoravni pojas krila.

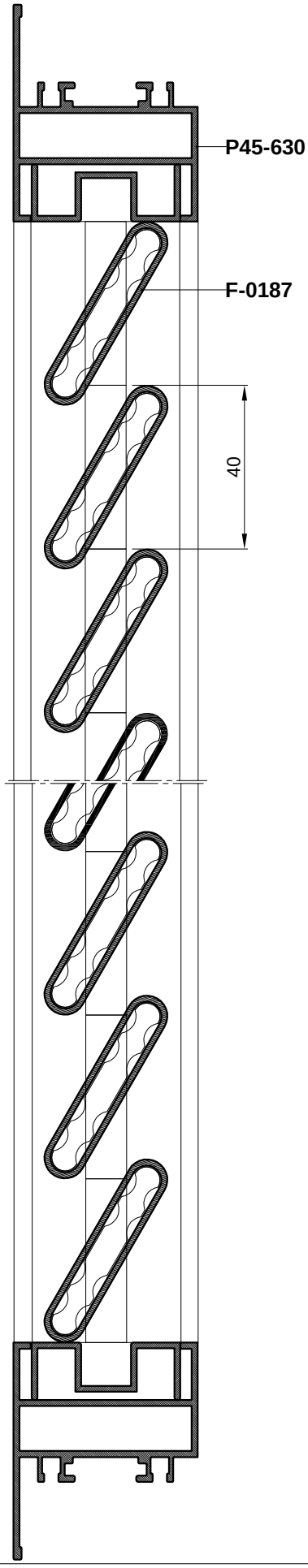

UGRADNJA I OBRADA PROFILA ZA PROZORSKU RUČKU 105.004.xx S ELEMENTIMA POGONA KLIZAČA 143.013

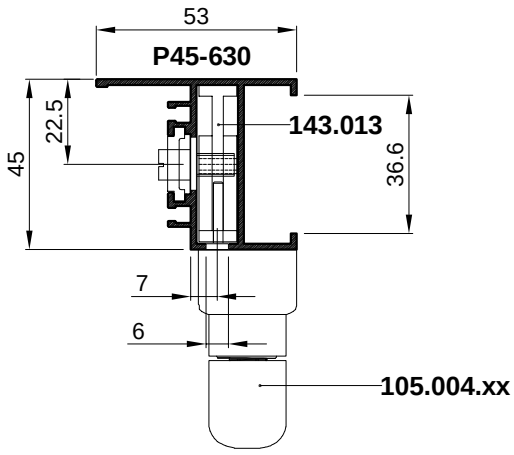

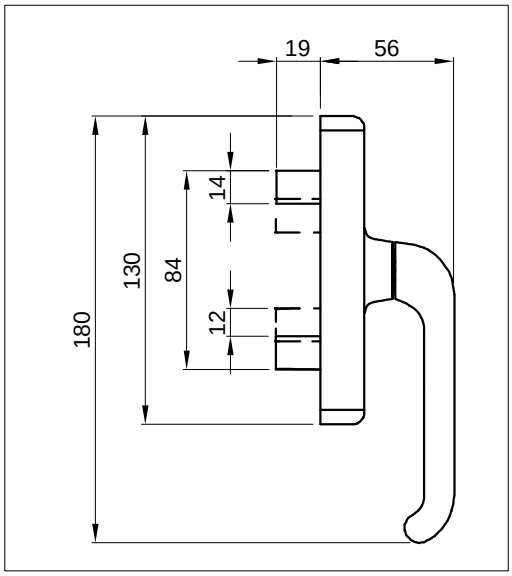

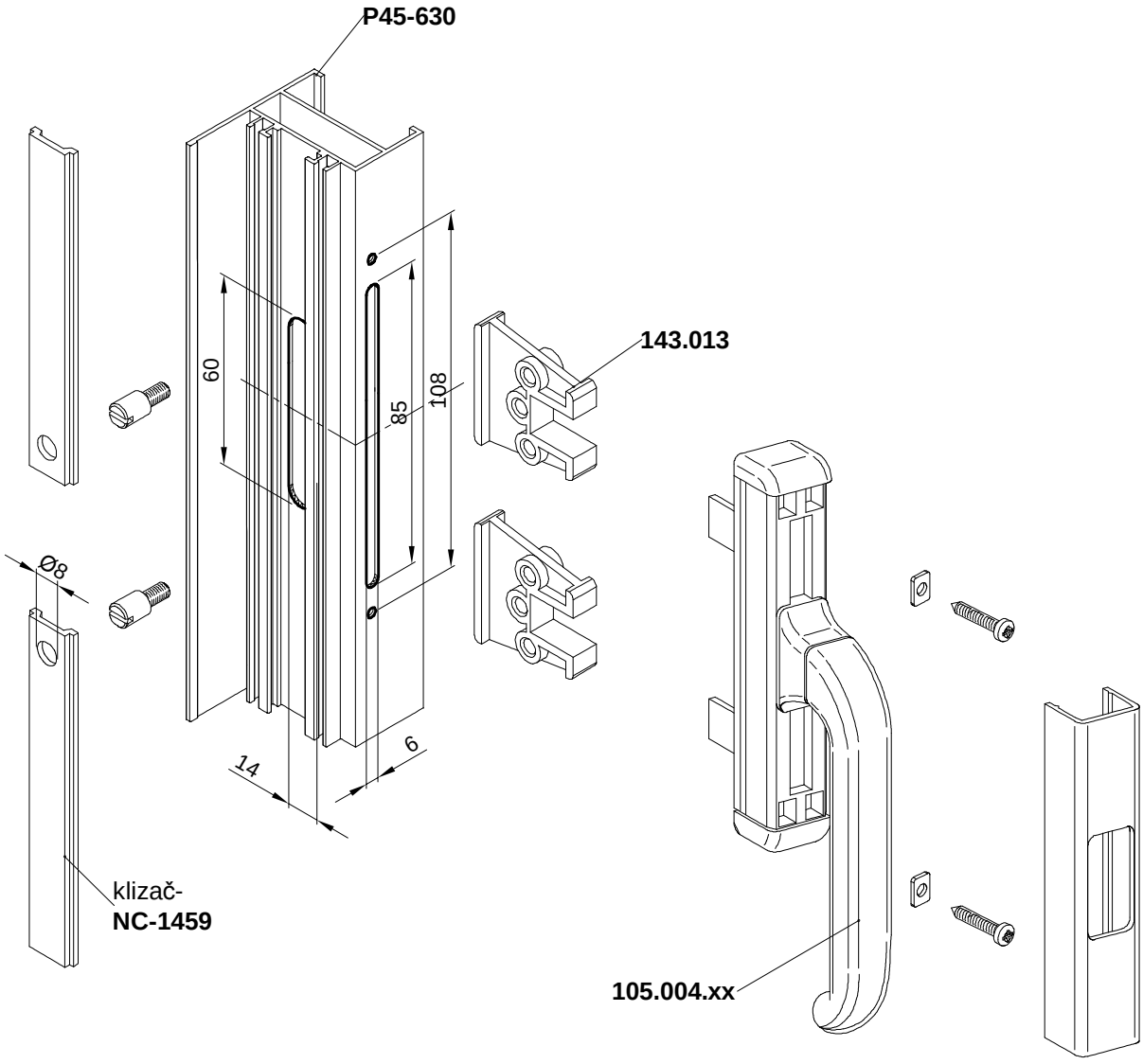

OBRADA PROFILA P45-630 ZA PROZORSKU RUČKU 100.000.xx SA ART. 143.013

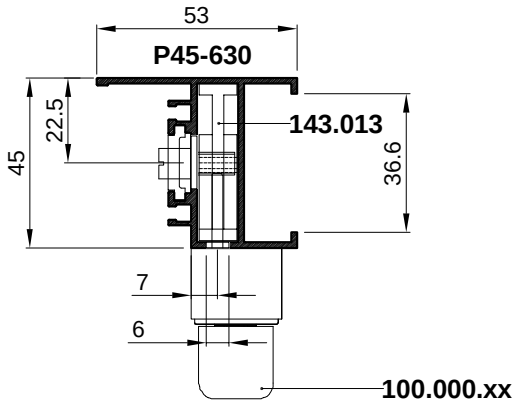

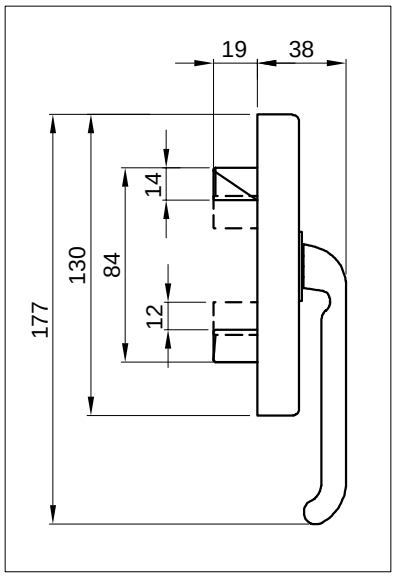

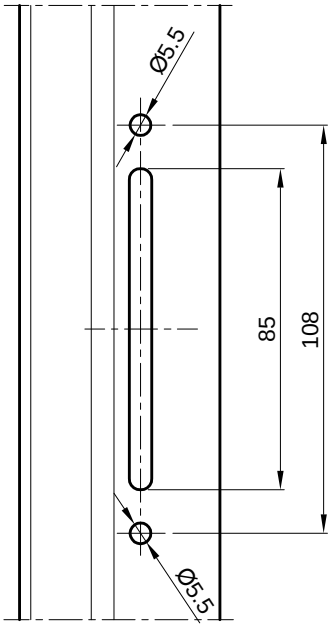

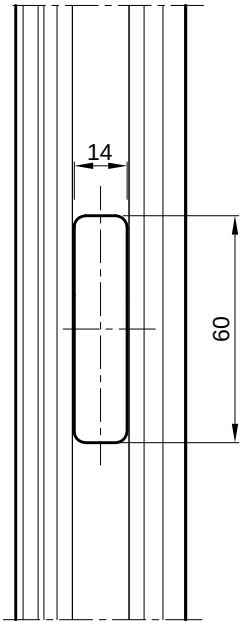

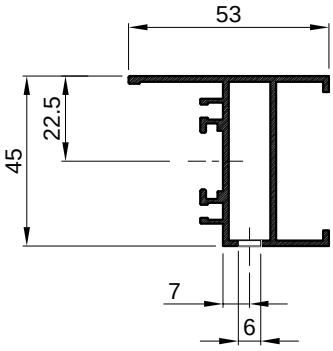

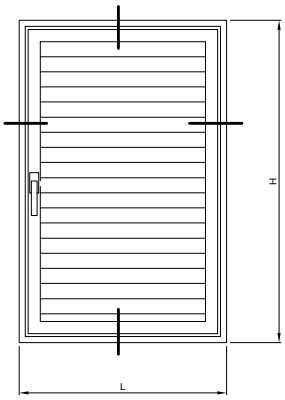

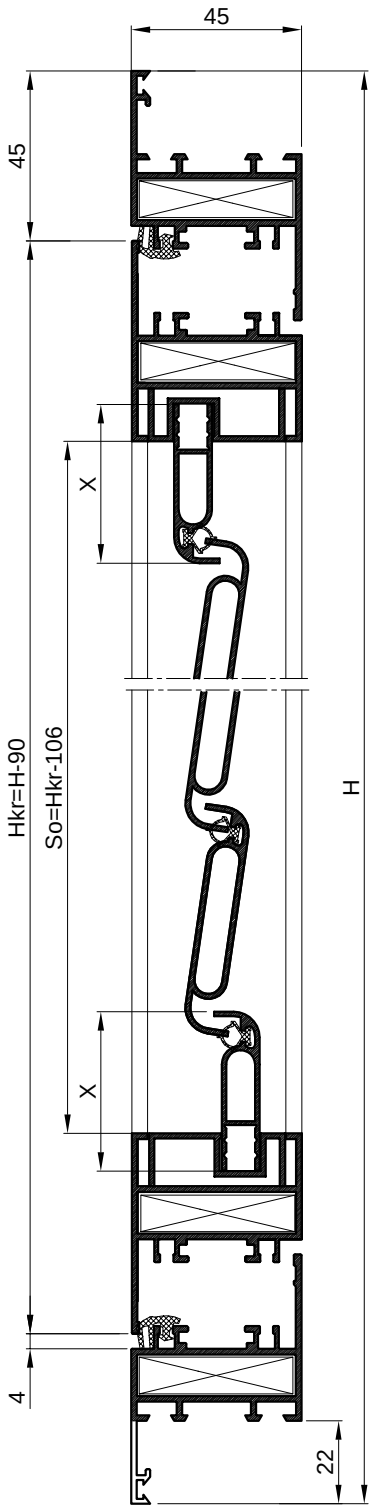

PROFILI		kom	mjera	pilanje
P45-632	vodoravnica okvira	2	L	45-45
P45-632	okomica okvira	2	H	45-45
P45-630	vodoravnica krila	2	L-90	45-45
P45-630	okomica krila	2	H-90	45-45
P45-631	lamela		So-20	90-90
P45-641	početna lamela	2	So-12	90-90
P45-642	lajsna	2	So+26	90-90
NC-1459	klizač			90-90

OKOVI		kom
730.013	kutnik	8
110.007.xx	šarka	2
105.004.xx	ručka	1
143.013	vezni elementi ručke	1
106.000	ručica za pokretanje lamela	Broj lamela/10
143.001	zapinjač	2
143.003	jednostrani prihvat zapinjača	2
140.019	mehanizam za lamele	L+D

BRTVE		kom	mjera
334.001	središnja brtva		2L+2H
344.014	brtva na spoju lamela	N+1	So-20

Broj lamela **N** = (So-60) / 54 - *zaokružiti na prvi manji cijeli broj*

Početna lamela **X** = (So-54 N +32) / 2

Svijetli otvor So= Lkr-106

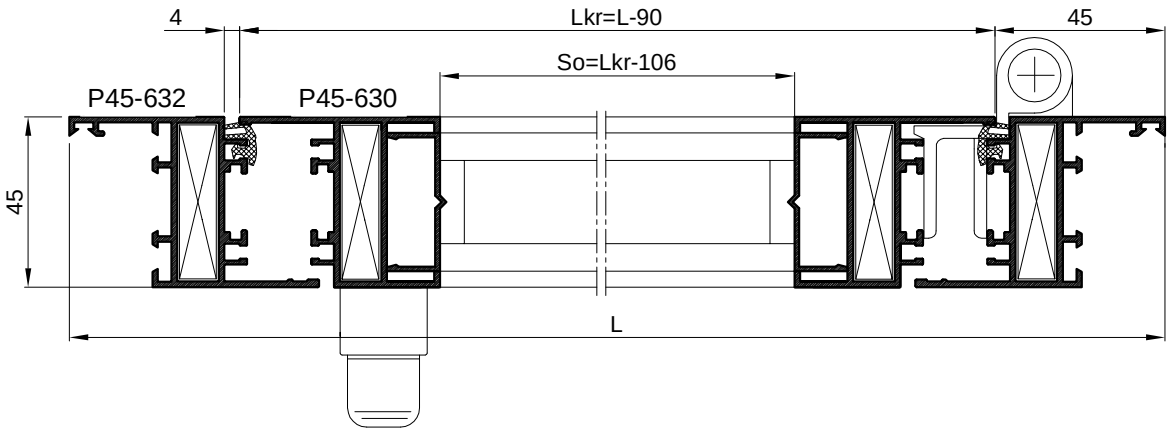

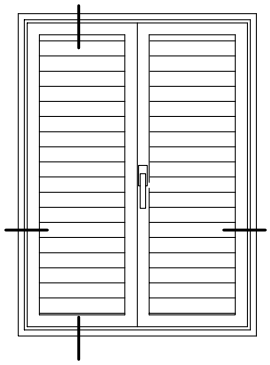

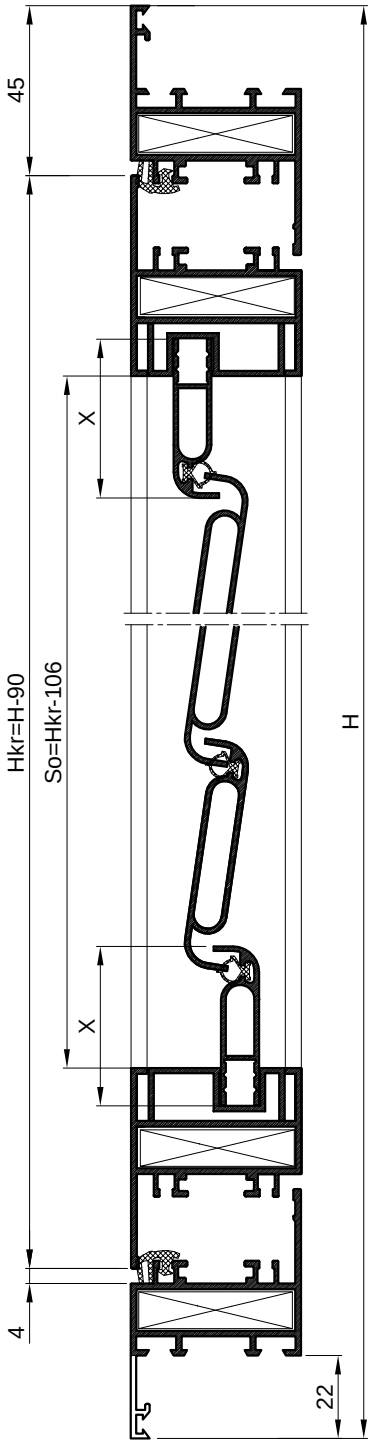

PROFILI		kom	mjera	pilanje
P45-632	vodoravnica okvira	2	L	45-45
P45-632	okomica okvira	2	H	45-45
P45-630	vodoravnica krila	4	L/2-34.5	45-45
P45-630	okomica krila	4	H-90	45-45
P45-631	lamela		So-20	90-90
P45-641	početna lamela	4	So-12	90-90
P45-642	lajsna	4	So+26	90-90
NC-1459	klizač			90-90

OKOVI		kom	
730.013	kutnik	12	
110.007.xx	šarka	4	
105.004.xx	ručka	1	
143.013	vezni elementi ručke	1	
106.000	ručica za pokretanje lamela	Broj lamela/10	
143.001	zapinjač	2	
143.002	fiksni zapinjač	2	
143.003	jednostrani prihvat zapinjača	4	
140.019	mehanizam za lamele	2	L+D

BRTVE		kom	mjera
334.001	središnja brtva		2L+3H
344.014	brtva na spoju lamela	N+1	So-20

Broj lamela **N** = ((So-60) / 54 - *zaokružiti na prvi manji cijeli broj*) x 2

Početna lamela **X** = (So-54 x N +32) / 2

Svijetli otvor So= Lkr-106

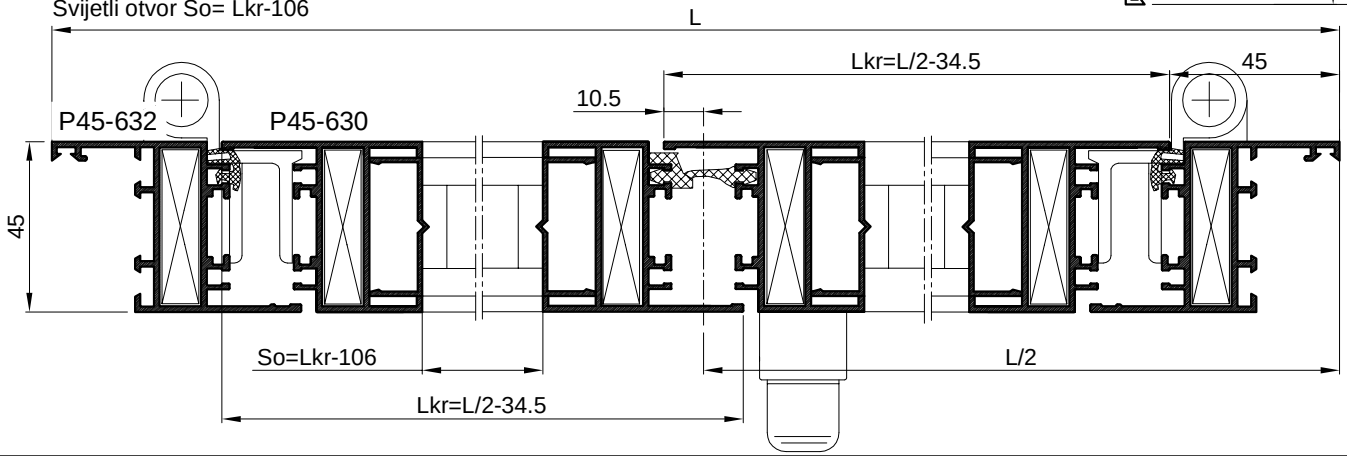

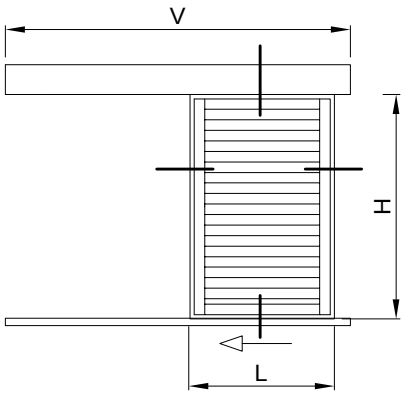

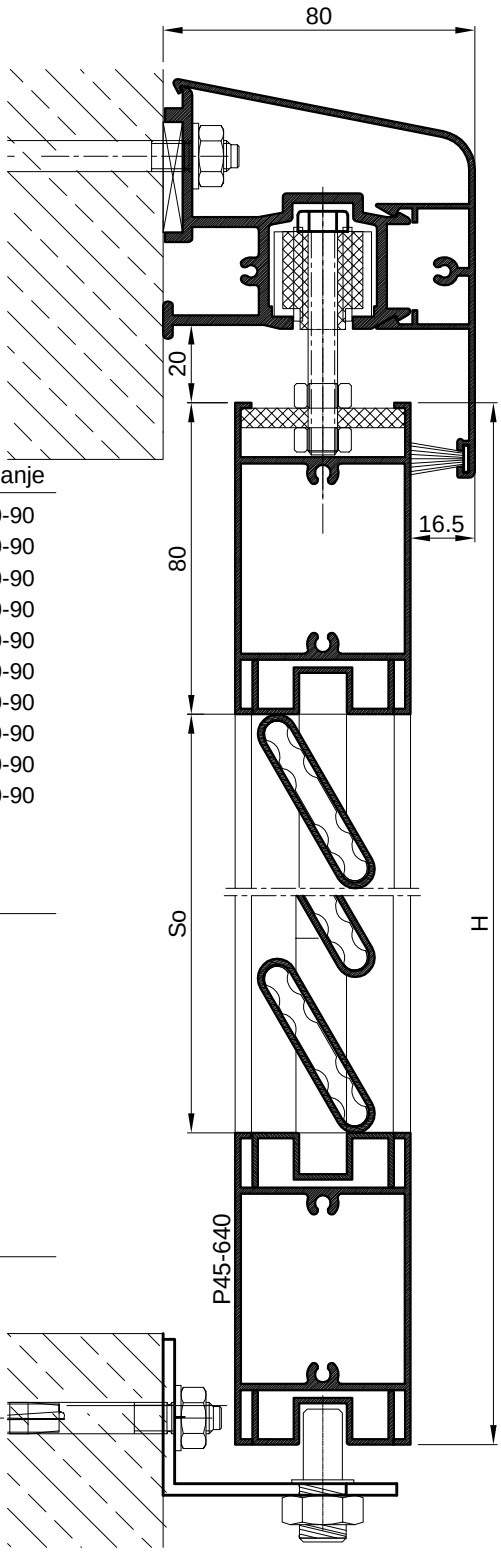

PROFILI		kom	mjera	pilanje
F-0863	vodilica	1	V=2L+300	90-90
F-0864	maska	1	2L+300	90-90
F-0463	donja pratilica	1	2L+300	90-90
P45-640	vodoravnica okvira	2	L-132	90-90
P45-640	okomica okvira	2	H	90-90
F-0866	okomita maska okvira	2	H	90-90
P45-649	vodoravna maska okvira	1	L	90-90
P45-649	vodoravna lajsna	2	L-132	90-90
P45-649	okomita lajsna	2	H-160	90-90
F-0187	lamele	N	L-160	90-90

OKOVI		kom
147.000	kotačići za klizne grilje	2
391.021	donji usmjerivač krila	3
391.020	nosiva ploča	2
147.001	graničnik i prihvatnik udara	2
374.035	bočni čep	2
431.060	vijak M8x60	2
373.005	umetak za prihvat lamela	Nx2
433.048	vijci za kutne spojeve 4.8x45	8

BRTVE		kom	mjera
347.003	četkasta brtva 7x13		2L+300
521.001	držač		2H
347.001	četkasta brtva		2H

Broj lamela **N** = So / 40 - *zaokružiti na cijeli broj*

Svijetli otvor So= Hkr-160

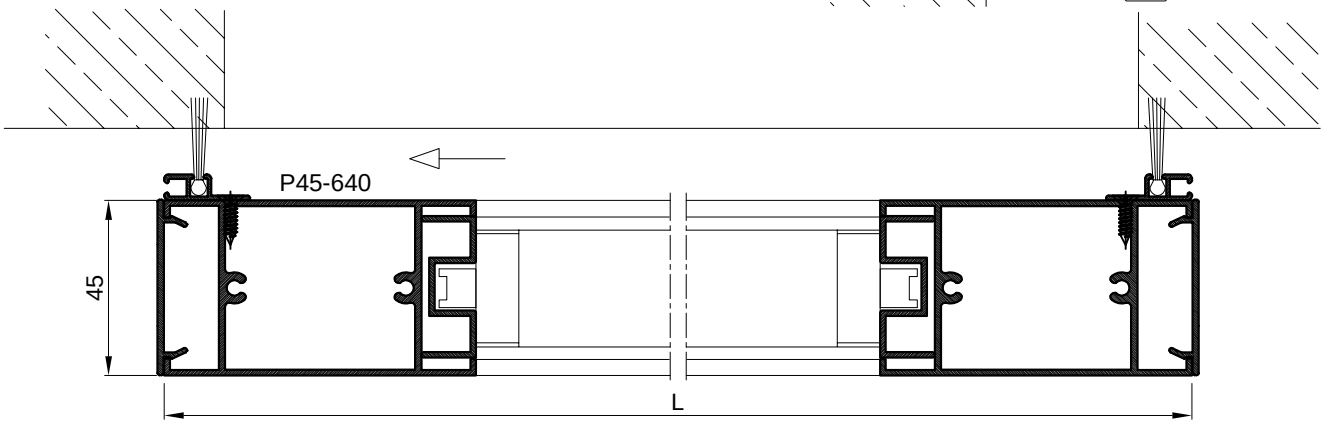

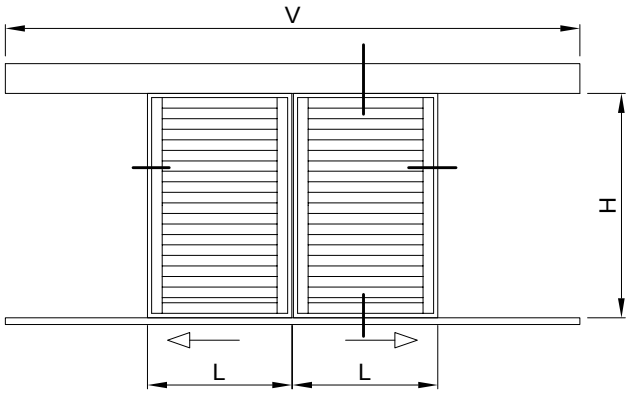

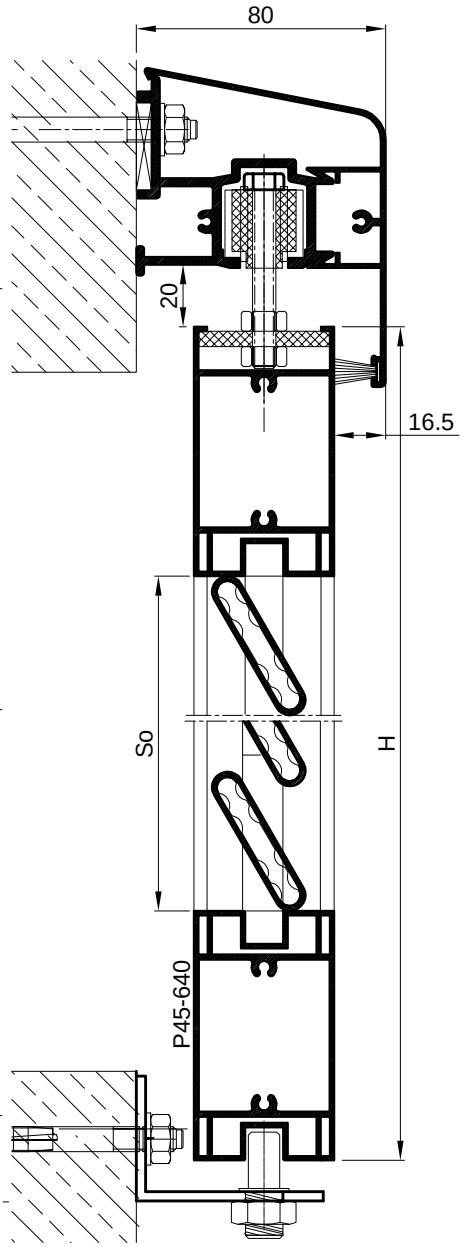

PROFILI		kom	mjera	pilanje
F-0863	vodilica	1	V=4L+300	90-90
F-0864	maska	1	4L+300	90-90
F-0463	donja pratilica	1	4L+300	90-90
P45-640	vodoravnica okvira	4	L-132	90-90
P45-640	okomica okvira	4	H	90-90
F-0866	okomita maska okvira	4	H	90-90
P45-649	vodoravna maska okvira	2	L	90-90
P45-649	vodoravna lajsna	4	L-132	90-90
P45-649	okomita lajsna	4	H-160	90-90
F-0187	lamele	N	L-160	90-90

OKOVI		kom
147.000	kotačići za klizne grilje	4
391.021	donji usmjerivač krila	6
391.020	nosiva ploča	4
147.001	graničnik i prihvatnik udara	4
374.035	bočni čep	2
431.060	vijak M8x60	2
373.005	umetak za prihvat lamela	Nx4
433.048	vijci za kutne spojeve 4.8x45	16
105.001	rukohvat za pogon krila	1

BRTVE		kom	mjera
347.003	četkasta brtva 7x13		4L+300
521.001	držač		2H
347.001	četkasta brtva		2H

Broj lamela **N** = [So / 40 - *zaokružiti na cijeli bro*j] x 2
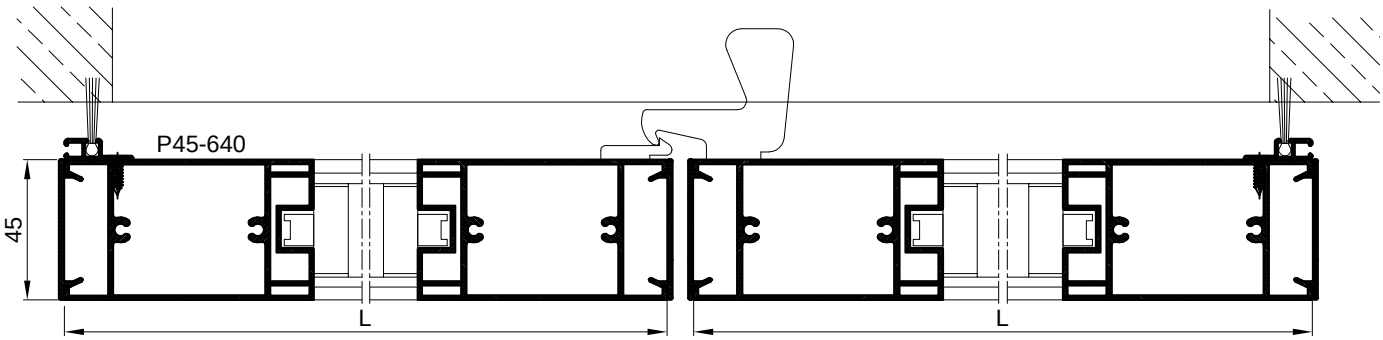
Svijetli otvor So= Hkr-160